Руководство дисковые затворы поворотные

ООО «АТЛАНТА»

уверенность

качество

надежность

АТЛАНТА

ООО «АТЛАНТА» — один из крупнейших поставщиков трубопроводной арматуры на Российском рынке.

На протяжении многих лет мы успешно поставляем продукцию на объекты энергетической, химической, нефтехимической и нефтегазовой промышленности: запорная и регулирующая трубопроводная арматура (углеродистая, низколегированная, нержавеющая и молибденосодержащая сталь) с номинальным диаметром **DN от 6 до 2000 мм** и давлением **PN от 6 до 700 кгс/см^2**.

Производимая продукция полностью отвечает современным требованиям российских и зарубежных заказчиков, показателям безопасности, долговечности и экологичности.

Высокие эксплуатационные характеристики нашей продукции — результат использования современного оборудования, работы квалифицированного персонала и внедрения системы управления качеством.

Качество производимой продукции контролирует внедренная интегрированная система менеджмента ISO 9001. Это позволяет гарантировать полное соответствие требованиям российских и международных стандартов, что подтверждается действующими сертификатами.

CERTIFIED ISO 9001:2015 COMPANY

КОНТАКТНАЯ ИНФОРМАЦИЯ

+7 (3812)-48-88-21

Atlantaomsk.ru/atlantaomsk@list.ru
atlantaomskkrim@yandex.ru

644073, г.Омск,
ул. 2-я солнечная, 41, каб. 4

ЗАТВОРЫ ДИСКОВЫЕ КОМПАНИИ АТЛАНТА

Содержание

Классификатор обозначения 5

Дисковые затворы поворотные с футерованным диском и корпусом 6

Габаритные размеры затворов для их присоединения 8
Межфланцевое с проушинами (гладкие) 8
Межфланцевое с проушинами (резьбовые) 10
Фланец 12
Размеры верхнего присоединительного фланца и крутящие моменты для электро-пневмо приводов 14

Дисковые затворы поворотные симметричным диском и эластомерным уплотнением 15

Габаритные размеры затворов для их присоединения 18
Межфланцевое с проушинами (гладкие) 18
Межфланцевое с проушинами (резьбовые) 22
Фланец 24
Размеры верхнего присоединительного фланца и крутящие моменты для электро-пневмо приводов 27

Дисковые затворы поворотные с двойным эксцентриситетом с межфланцевым присоединением 28

Показатели надежности уплотнения и ее схематическое положение 30
Типы и варианты уплотнений 31
Габаритные размеры затворов для их присоединения 32
Межфланцевое с проушинами (гладкие) 32
Межфланцевое с проушинами (резьбовые) 35
Размеры верхнего присоединительного фланца и крутящие моменты для электро-пневмо приводов 38

Дисковые затворы поворотные с симметричным диском и манжетой 39

Габаритные размеры затворов для их присоединения 42
Межфланцевое с проушинами (гладкие) 42
Межфланцевое с проушинами (резьбовые) 44
Размеры верхнего присоединительного фланца и крутящие моменты для электро-пневмо приводов 46

Дисковые затворы поворотные с двойным эксцентриситетом фланцевые 47

Показатели надежности уплотнения и ее схематическое положение 50
Типы и варианты уплотнений 50
Габаритные размеры затворов для их присоединения 51
Фланец 51
Размеры верхнего присоединительного фланца и крутящие моменты для электро-пневмо приводов 55

Дисковые затворы поворотные с тройным эксцентриситетом 56

Показатели надежности уплотнения и ее схематическое положение 59
Типы и варианты уплотнений 59
Габаритные размеры затворов для их присоединения 60
Межфланцевое с проушинами (гладкие) 60
Фланец 65
Приварное 70
Размеры верхнего присоединительного фланца и крутящие моменты для электро-пневмо приводов 73

Справочная информация 74
Опросный лист 75

Классификатор обозначения

ДЗП-0005.МФСГП.ДС.Р.АТА.2000.016.08.02.01.У1

- тип затвора
- тип присоединения
- направление подачи рабочей среды
- тип привода
- диаметр номинальный, мм
- давление номинальное, кгс/см^2
- Материал уплотнения
- Материал корпуса
- Материал диска
- Климатическое исполнение

тип затвора:

0002 — с футерованным диском и корпусом
0003 — с симметричным диском и уплотнением из эластомера
0004 — с двойным эксцентриситетом межфланцевый
0005 — с симметричным диском и мягкой манжетой
0006 — с двойным эксцентриситетом фланцевый
0007 — с тройным эксцентриситетом

тип присоединения:

ПП — под приварку
ФЛ — фланцевое
МФСГП — межфланцевое с гладкими проушинами
МФСРП — межфланцевое с резьбовыми проушинами

направление подачи рабочей среды:

ОС — одностороннее
ДС — двустороннее

тип привода:

Р — ручной
РД — редукторный
ЭП — электрический

Климатическое исполнение:

У - умеренный климат
УХЛ - умеренный и холодный климат
ХЛ - холодный климат

Материал уплотнения:

03 - Коррозионностойкая сталь
04 - Коррозионностокая сталь + графит
05 - Фторопласт
06 - Силикон (Viton)
07 - Нитробутадиеновый каучук (EPDM)
08 - Силикон (NBR)

06 –Материал корпуса:

01 - Ковкий чугун	GGG25
02 - Высокопрочный чугун	GGG40, GGG50
03 - Коррозионностойкая сталь с молибденом	03Х18Н12М3ТЛ
04 - Коррозионностойкая сталь	03Х18Н9ТЛ
05 - Низколегированная сталь	09Г2С, 20ГЛ
06 - Углеродистая сталь	20Л

Материал диска:

03 - Ковкий чугун	GGG25
04 - Высокопрочный чугун	GGG40, GGG50
03 - Коррозионностойкая сталь с молибденом	03Х18Н12М3ТЛ
04 - Коррозионностойкая сталь	03Х18Н9ТЛ
05 - Низколегированная сталь	09Г2С, 20ГЛ
06 - Углеродистая сталь	20Л

Компания Атланта имеет возможность производить модификации изделий по Вашим спецификациям и чертежам. Заполните приложенный опросный лист и отправьте нам на почту.

Затворы дисковые поворотные футерованным диском и корпусом

Тип ФДК
ДУ 40-600
РУ 1,0-1,6 Мпа

Предназначены для установки на трубопроводе в качестве запорных и регулирующих устройств.

Данный тип затворов имеет футерованный диск и футерованную проточную часть корпуса, что полностью исключает контакт рабочей среды с материалами основных деталей.

Изготовление и поставка по всем нормам и ГОСТу

Условия эксплуатации

Рабочая среда	Вода, концентрированные кислоты, щелочи, окислители, органические растворители, химические вещества, неагрессивные к материалу покрытия корпуса и диска затвора
Температура рабочей среды, в зависимости от материалов конструкции, °С	от −40 до +200
Температура окружающей среды, в зависимости от материалов конструкции, °С	от −40 до +45
Климатическое исполнение по ГОСТ 15150-69	УХЛ
Направление подачи рабочей среды	Любое
Установочное положение	Любое, за исключением положения «электроприводом вниз» для затворов с электроприводом
Присоединение к трубопроводу (присоединительные фланцы трубопровода по ГОСТ 33259-2015)	Межфланцевое с гладкими проушинами
	Межфланцевое с резьбовыми проушинами
	Фланцевое

Технические характеристики

Диаметр номинальный ДУ, мм	40-600
Давление номинальное РУ, МПа (кгс/см^2)	1,0 (10); 1,6 (16)
Класс герметичности затвора по ГОСТ 9544-2015	А
Размеры верхнего фланца под привод	В соответствии со стандартом размерности самого затвора (уточняйте)
Тип привода	Ручной ДУ 40-200
	Редукторный ДУ 40-600
	Электропривод - ДУ 40-600

Материалы основных деталей

Наименование	Материал	Обозначение	Описание
Корпус	Сталь углеродистая	01	Применяется для неагрессивных сред
	Сталь коррозионностойкая	03	Применяется в условиях агрессивной среды и при низких температурах
	Сталь коррозионностойкая молибдено-содержащая	04	Применяется в условиях особо агрессивной среды и при низких температурах
	Чугун высокопрочный	05	Высокопрочный чугун с шаровидным графитом
Диск	Сталь углеродистая	01	Применяется для неагрессивных сред
	Сталь коррозионностойкая	03	Применяется в условиях агрессивной среды и при низких температурах
	Сталь коррозионностойкая молибдено-содержащая	04	Применяется в условиях особо агрессивной среды и при низких температурах
	Чугун высокопрочный	06	Высокопрочный чугун с шаровидным графитом

Материал футеровки

Наименование	Материал	Рабочая температура, °С	Обозначение	Описание
Уплотнение (седло)	Фторопласт	от –40 до +200	05	Повышенная стойкость к агрессивным средам
Покрытие диска	Фторопласт	от –40 до +200	05	Повышенная стойкость к агрессивным средам

При выборе материалов корпусов, дисков и уплотнений для конкретных рабочих условий рекомендуем обращаться за консультацией к специалистам ООО «Атланта».

По требованию Заказчика затворы данного типа могут быть укомплектованы электроприводами

Рекомендации по монтажу находятся в разделе «Справочная информация».

Пропускная способность

ДУ	40	50	65	80	100	125	150	200	250	300	350	400	450	500	600
Kv	60	121	272	476	857	1382	2282	4037	4821	7054	10050	13464	17218	21745	29802

Показатели надежности

ДУ	40–100	125, 150	200–300	350, 400	450–600
Средний ресурс, циклов, не менее	5000	4000	3600	3000	2000
Гарантийная наработка, циклов, не менее	1800	1500	1400	1200	800

Средний ресурс и гарантийная наработка узла уплотнения определены при испытаниях затворов водой.

При эксплуатации затворов на рабочих средах, отличных от воды, показатели надежности определяются конкретной средой в зависимости от её параметров.

Гарантия

Срок консервации	3 года
Средний срок службы корпусных деталей, не менее	50 лет
Средний срок службы выемных деталей и комплектующих изделий, не менее	10 лет

Гарантийный срок эксплуатации - 18 месяцев со дня ввода в эксплуатацию, но не более 24 месяцев с момента продажи при условии соблюдения потребителем правил транспортировки, монтажа и эксплуатации.

Габаритные размеры затворов для их присоединения

Межфланцевое с проушинами (гладкие)

РУЧНОЙ ПРИВОД

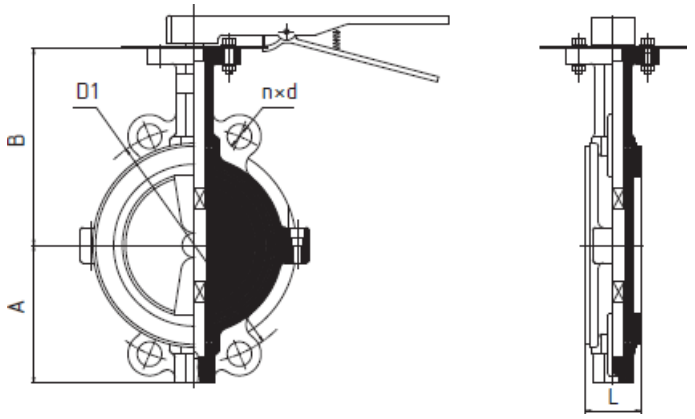

ДУ	Условное обозначение	Размеры, мм							Масса с рукояткой, кг
		A	B	L	D1		n×d		
					РУ 1,0	РУ 1,6	РУ 1,0	РУ 1,6	
40	ДЗП-0002.МФСГП.ДС.Р.АТА.040.010.05.06.06.У1 ДЗП-0002.МФГП.ДС.Р.АТА.040.016.05.06.06.У1	50	100	33	110	110	Четыре универсальных отверстия для РУ 1,0 и РУ 1,6		3
50	ДЗП-0002.МФСГП.ДС.Р.АТА.050.010.05.06.06.У1 ДЗП-0002.МФСГП.ДС.Р.АТА.050.016.05.06.06.У1	63	110	43	125	125			3,9
65	ДЗП-0002.МФСГП.ДС.Р.АТА.065.010.05.06.06.У1 ДЗП-0002.МФСГП.ДС.Р.АТА.065.016.05.06.06.У1	72	125	46	145	145			5
80	ДЗП-0002.МФСГП.ДС.Р.АТА.080.010.05.06.06.У1 ДЗП-0002.МФСГП.ДС.Р.АТА.080.016.05.06.06.У1	80	136	46	160	160			6
100	ДЗП-0002.МФСГП.ДС.Р.АТА.100.010.05.06.06.У1 ДЗП-0002.МФСГП.ДС.Р.АТА.100.016.05.06.06.У1	111	151	52	180	180			8,5
125	ДЗП-0002.МФСГП.ДС.Р.АТА.125.010.05.06.06.У1 ДЗП-0002.МФСГП.ДС.Р.АТА.125.016.05.06.06.У1	124	170	56	210	210			11,1
150	ДЗП-0002.МФСГП.ДС.Р.АТА.150.010.05.06.06.У1 ДЗП-0002.МФСГП.ДС.Р.АТА.150.016.05.06.06.У1	138	190	56	240	240			13,3
200	ДЗП-0002.МФСГП.ДС.Р.АТА.200.010.05.06.06.У1 ДЗП-0002.МФСГП.ДС.Р.АТА.200.016.05.06.06.У1	171	222	60	295	295			20,5

РЕДУКТОРНЫЙ ПРИВОД

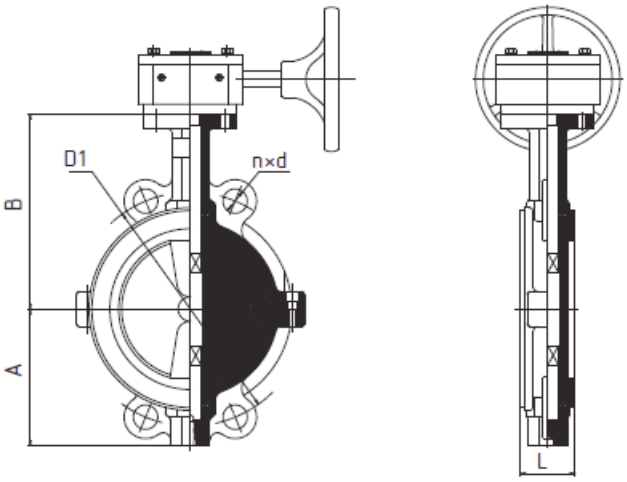

ДУ	Условное обозначение	Размеры, мм							Масса с редуктором, кг
		A	B	L	D1		n×d		
					РУ 1,0	РУ 1,6	РУ 1,0	РУ 1,6	
40	ДЗП-0002.МФСГП.ДС.РД.АТА.040.010.05.06.06.У1; ДЗП-0002.МФСГП.ДС.РД.АТА.040.016.05.06.06.У1	50	100	33	110	110	Четыре универсальных отверстия для РУ 1,0 и РУ 1,6		3,5
50	ДЗП-0002.МФСГП.ДС.РД.АТА.050.010.05.06.06.У1; ДЗП-0002.МФСГП.ДС.РД.Н.АТА.050.016.05.06.06.У1	63	110	43	125	125			4,6
65	ДЗП-0002.МФСГП.ДС.РД.АТА.065.010.05.06.06.У1; ДЗП-0002.МФСГП.ДС.РД.АТА.065.016.05.06.06.У1	72	125	46	145	145			5,7
80	ДЗП-0002.МФСГП.ДС.РД.АТА.080.010.05.06.06.У1; ДЗП-0002.МФСГП.ДС.РД.АТА.080.016.05.06.06.У1	80	136	46	160	160			7,6
100	ДЗП-0002.МФСГП.ДС.РД.АТА.100.010.05.06.06.У1; ДЗП-0002.МФСГП.ДС.РД.АТА.100.016.05.06.06.У1	111	151	52	180	180			10,1
125	ДЗП-0002.МФСГП.ДС.РД.АТА.125.010.05.06.06.У1; ДЗП-0002.МФСГП.ДС.РД.АТА.125.016.05.06.06.У1	124	170	56	210	210			12,7
150	ДЗП-0002.МФСГП.ДС.РД.АТА.150.010.05.06.06.У1; ДЗП-0002.МФСГП.ДС.РД.АТА.150.016.05.06.06.У1	138	190	56	240	240			14,9
200	ДЗП-0002.МФСГП.ДС.РД.АТА.200.010.05.06.06.У1; ДЗП-0002.МФСГП.ДС.РД.АТА.100.010.05.06.06.У1	171	222	60	295	295			22,1
250	ДЗП-0002.МФСГП.ДС.РД.АТА.20.010.05.06.06.У1; ДЗП-0002.МФСГП.ДС.РД.АТА.250.016.05.06.06.У1	209	270	68	350	355			35,5
300	ДЗП-0002.МФСГП.ДС.РД.АТА.300.010.05.06.06.У1; ДЗП-0002.МФСГП.ДС.РД.АТА.300.016.05.06.06.У1	230	290	78	400	410			49,8
350	ДЗП-0002.МФСГП.ДС.РД.АТА.350.010.05.06.06.У1; ДЗП-0002.МФСГП.ДС.РД.АТА.350.016.05.06.06.У1	261	325	78	460	470			59,5
400	ДЗП-0002.МФСГП.ДС.РД.АТА.400.010.05.06.06.У1; ДЗП-0002.МФСГП.ДС.РД.АТА.400.016.05.06.06.У1	285	342	102	515	525			94,5
450	ДЗП-0002.МФСГП.ДС.РД.АТА.450.010.05.06.06.У1; ДЗП-0002.МФСГП.ДС.РД.АТА.450.016.05.06.06.У1	305	375	114	565	585			176
500	ДЗП-0002.МФСГП.ДС.РД.АТА.500.010.05.06.06.У1; ДЗП-0002.МФСГП.ДС.РД.АТА.500.016.05.06.06.У1	338	415	127	620	650			212,5
600	ДЗП-0002.МФСГП.ДС.РД.АТА.600.010.05.06.06.У1; ДЗП-0002.МФСГП.ДС.РД.АТА.600.016.05.06.06.У1	398	479	154	725	770			296

Межфланцевое с проушинами (резьбовые)

РУЧНОЙ ПРИВОД

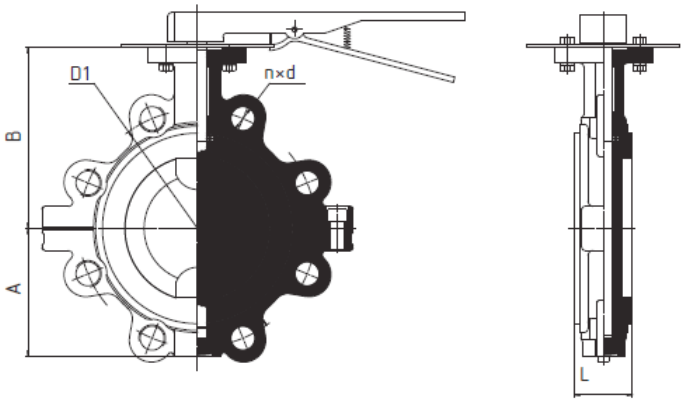

ДУ	Условное обозначение	Размеры, мм							Масса с рукояткой, кг
		A	B	L	D1		n×d		
					РУ 1,0	РУ 1,6	РУ 1,0	РУ 1,6	
40	ДЗП-0002.МФСРП.ДС.Р.АТА.040.010.05.06.06.У1; ДЗП-0002.МФСРП.ДС.Р.АТА.040.016.05.06.06.У1	50	100	33	110	110	4×М16	4×М16	5
50	ДЗП-0002.МФСРП.ДС.Р.АТА.050.010.05.06.06.У1; ДЗП-0002.МФСРП.ДС.Р.АТА.050.016.05.06.06.У1	63	110	43	125	125	4×М16	4×М16	5,5
65	ДЗП-0002.МФСРП.ДС.Р.АТА.065.010.05.06.06.У1; ДЗП-0002.МФСРП.ДС.Р.АТА.065.016.05.06.06.У1	72	125	46	145	145	4×М16	4×М16	7,5
80	ДЗП-0002.МФРП.ДС.Р.АТА.080.010.05.06.06.У1 ; ДЗП-0002.МФРП.ДС.Р.АТА.080.016.05.06.06.У1	80	136	46	160	160	4×М16	4×М16	10,5
100	ДЗП-0002.МФСРП.ДС.Р.АТА.100.010.05.06.06.У1 ДЗП-0002.МФСРП.ДС.Р.АТА.100.016.05.06.06.У1	111	151	52	180	180	8×М16	8×М16	14,5
125	ДЗП-0002.МФСРП.ДС.Р.АТА.125.010.05.06.06.У1 ДЗП-0002.МФСРП.ДС.Р.АТА.125.016.05.06.06.У1	124	170	56	210	210	8×М16	8×М16	22,5
150	ДЗП-0002.МФСРП.ДС.Р.АТА.150.010.05.06.06.У1 ДЗП-0002.МФСРП.ДС.Р.АТА.150.016.05.06.06.У1	138	190	56	240	240	8×М20	8×М20	32,5
200	ДЗП-0002.МФСРП.ДС.Р.АТА.200.010.05.06.06.У1; ДЗП-0002.МФСРП.ДС.Р.АТА.200.016.05.06.06.У1	171	222	60	295	295	8×М20	12×М20	66,5

РЕДУКТОРНЫЙ ПРИВОД

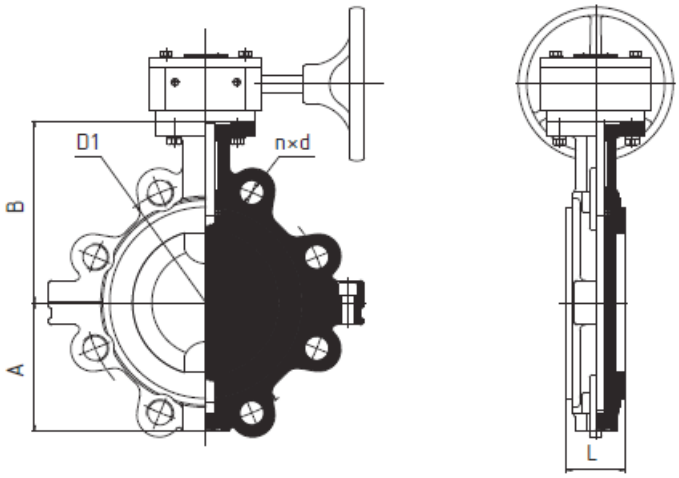

ДУ	Условное обозначение	Размеры, мм							Масса с редуктором, кг
		A	B	L	D1		n×d		
					РУ 1,0	РУ 1,6	РУ 1,0	РУ 1,6	
40	ДЗП-0002.МФСРП.ДС.РД.АТА.040.010.05.06.06.У1 ДЗП-0002.МФСРП.ДС.РД.АТА.040.016.05.06.06.У1	50	100	33	110	110	4×М16	4×М16	5,7
50	ДЗП-0002.МФСРП.ДС.РД.АТА.050.010.05.06.06.У1 ДЗП-0002.МФСРП.ДС.РД.АТА.050.016.05.06.06.У1	63	110	43	125	125	4×М16	4×М16	6,2
65	ДЗП-0002.МФСРП.ДС.РД.АТА.065.010.05.06.06.У1 ДЗП-0002.МФСРП.ДС.РД.АТА.065.016.05.06.06.У1	72	125	46	145	145	4×М16	4×М16	8,2
80	ДЗП-0002.МФСРП.ДС.РД.АТА.080.010.05.06.06.У1 ДЗП-0002.МФСРП.ДС.РД.АТА.080.016.05.06.06.У1	80	136	46	160	160	4×М16	4×М16	12,1
100	ДЗП-0002.МФСРП.ДС.РД.АТА.100.010.05.06.06.У1 ДЗП-0002.МФСРП.ДС.РД.АТА.100.016.05.06.06.У1	111	151	52	180	180	8×М16	8×М16	16,1
125	ДЗП-0002.МФСРП.ДС.РД.АТА.125.010.05.06.06.У1 ДЗП-0002.МФСРП.ДС.РД.АТА.125.016.05.06.06.У1	124	170	56	210	210	8×М16	8×М16	24,1
150	ДЗП-0002.МФСРП.ДС.РД.АТА.150.010.05.06.06.У1 ДЗП-0002.МФСРП.ДС.РД.АТА.150.016.05.06.06.У1	138	190	56	240	240	8×М20	8×М20	34,1
200	ДЗП-0002.МФСРП.ДС.РД.АТА.200.010.05.06.06.У1 ДЗП-0002.МФСРП.ДС.РД.АТА.200.016.05.06.06.У1	171	222	60	295	295	8×М20	12×М20	69,5
250	ДЗП-0002.МФСРП.ДС.РД.АТА.250.010.05.06.06.У1 ДЗП-0002.МФСРП.ДС.РД.АТА.250.016.05.06.06.У1	209	270	68	350	355	12×М20	12×М24	84,8
300	ДЗП-0002.МФСРП.ДС.РД.АТА.300.010.05.06.06.У1 ДЗП-0002.МФСРП.ДС.РД.АТА.300.016.05.06.06.У1	230	290	78	400	410	12×М20	12×М24	98,8
350	ДЗП-0002.МФСРП.ДС.РД.АТА.350.010.05.06.06.У1 ДЗП-0002.МФСРП.ДС.РД.АТА.350.016.05.06.06.У1	261	325	78	460	470	16×М20	16×М24	133,5
400	ДЗП-0002.МФСРП.ДС.РД.АТА.400.010.05.06.06.У1 ДЗП-0002.МФСРП.ДС.РД.АТА.400.016.05.06.06.У1	285	342	102	515	525	16×М24	16×М27	159,6
450	ДЗП-0002.МФСРП.ДС.РД.АТА.450.010.05.06.06.У1 ДЗП-0002.МФСРП.ДС.РД.АТА.450.016.05.06.06.У1	360	435	114	565	585	20×М24	20×М27	186,5
500	ДЗП-0002.МФСРП.ДС.РД.АТА.500.010.05.06.06.У1 ДЗП-0002.МФСРП.ДС.РД.АТА.500.016.05.06.06.У1	385	435	127	620	650	20×М24	20×М30	264,5
600	ДЗП-0002.МФСРП.ДС.РД.АТА.600.010.05.06.06.У1 ДЗП-0002.МФСРП.ДС.РД.АТА.600.016.05.06.06.У1	445	525	154	725	770	20×М27	20×М33	393,5

Фланцевое

РУЧНОЙ ПРИВОД

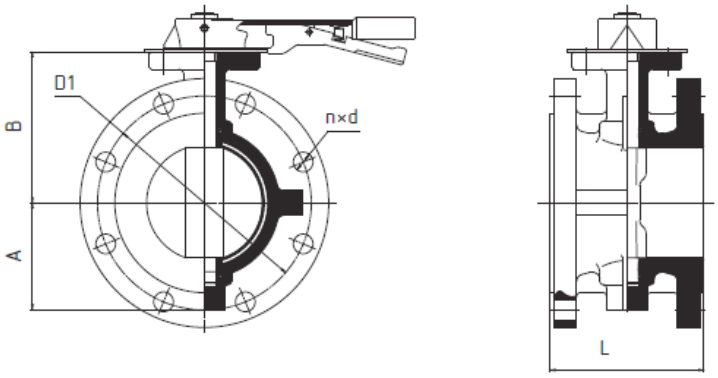

ДУ	Условное обозначение	Размеры, мм							Масса с рукояткой, кг
		A	B	L	D1		n×d		
					РУ 1,0	РУ 1,6	РУ 1,0	РУ 1,6	
40	ДЗП-0002.ФЛ.ДС.Р.АТА.040.010.05.06.06.У1 ДЗП-0002.ФЛ.ДС.Р.АТА.040.016.05.06.06.У1	50	100	106	110	110	4×18	4×18	10
50	ДЗП-0002.ФЛ.ДС.Р.АТА.050.010.05.06.06.У1 ДЗП-0002.ФЛ.ДС.Р.АТА.050.016.05.06.06.У1	63	110	108	125	125	4×18	4×18	12,5
65	ДЗП-0002.ФЛ.ДС.Р.АТА.065.010.05.06.06.У1 ДЗП-0002.ФЛ.ДС.Р.АТА.065.016.05.06.06.У1	72	125	112	145	145	4×18	4×18	13,5
80	ДЗП-0002.ФЛ.ДС.Р.АТА.080.010.05.06.06.У1 ДЗП-0002.ФЛ.ДС.Р.АТА.080.016.05.06.06.У1	80	136	114	160	160	4×18	4×18	14,5
100	ДЗП-0002.ФЛ.ДС.Р.АТА.100.010.05.06.06.У1 ДЗП-0002.ФЛ.ДС.Р.АТА.100.016.05.06.06.У1	111	151	127	180	180	8×18	8×18	16,5
125	ДЗП-0002.ФЛ.ДС.Р.АТА.125.010.05.06.06.У1 ДЗП-0002.ФЛ.ДС.Р.АТА.125.016.05.06.06.У1	124	170	140	210	210	8×18	8×18	18,5
150	ДЗП-0002.ФЛ.ДС.Р.АТА.150.010.05.06.06.У1 ДЗП-0002.ФЛ.ДС.Р.АТА.150.016.05.06.06.У1	138	190	140	240	240	8×22	8×22	38,5

РЕДУКТОРНЫЙ ПРИВОД

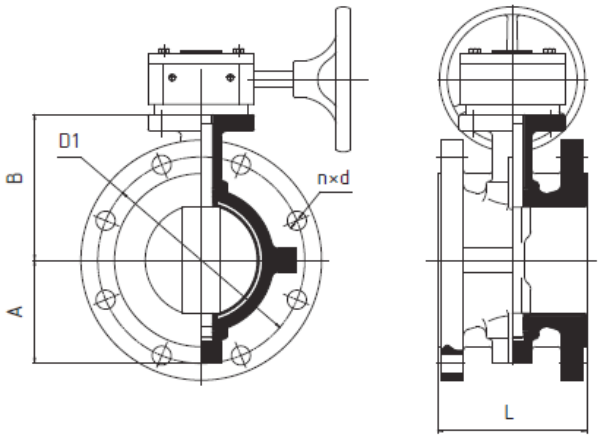

ДУ	Условное обозначение	Размеры, мм							Масса с редуктором, кг
		A	B	L	D1		n×d		
					РУ 1,0	РУ 1,6	РУ 1,0	РУ 1,6	
40	ДЗП-0002.ФЛ.ДС.РД.АТА.040.010.05.06.06.У1; ДЗП-0002.ФЛ.ДС.РД.АТА.040.016.05.06.06.У1	50	100	106	110	110	4×18	4×18	11,2
50	ДЗП-0002.ФЛ.ДС.РД.АТА.050.010.05.06.06.У1; ДЗП-0002.ФЛ.ДС.РД.АТА.050.016.05.06.06.У1	63	110	108	125	125	4×18	4×18	13,2
65	ДЗП-0002.ФЛ.ДС.РД.АТА.065.010.05.06.06.У1; ДЗП-0002.ФЛ.ДС.РД.АТА.065.016.05.06.06.У1	72	125	112	145	145	4×18	4×18	14,2
80	ДЗП-0002.ФЛ.ДС.РД.АТА.080.010.05.06.06.У1; ДЗП-0002.ФЛ.ДС.РД.АТА.080.016.05.06.06.У1	80	136	114	160	160	4×18	4×18	15,2
100	ДЗП-0002.ФЛ.ДС.РД.АТА.100.010.05.06.06.У1 ДЗП-0002.ФЛ.ДС.РД.АТА.100.016.05.06.06.У1	111	151	127	180	180	8×18	8×18	18,1
125	ДЗП-0002.ФЛ.ДС.РД.АТА.125.010.05.06.06.У1 ДЗП-0002.ФЛ.ДС.РД.АТА.125.016.05.06.06.У1	124	170	140	210	210	8×18	8×18	20,1
150	ДЗП-0002.ФЛ.ДС.РД.АТА.150.010.05.06.06.У1 ДЗП-0002.ФЛ.ДС.РД.АТА.150.016.05.06.06.У1	138	190	140	240	240	8×22	8×22	40,1
200	ДЗП-0002.ФЛ.ДС.РД.АТА.200.010.05.06.06.У1 ДЗП-0002.ФЛ.ДС.РД.АТА.200.016.05.06.06.У1	171	222	152	295	295	8×22	12×22	52,5
250	ДЗП-0002.ФЛ.ДС.РД.АТА.250.010.05.06.06.У1 ДЗП-0002.ФЛ.ДС.РД.АТА.250.016.05.06.06.У1	209	270	165	350	355	12×22	12×26	82,8
300	ДЗП-0002.ФЛ.ДС.РД.АТА.300.010.05.06.06.У1 ДЗП-0002.ФЛ.ДС.РД.АТА.300.016.05.06.06.У1	230	290	178	400	410	12×22	12×26	96,8
350	ДЗП-0002.ФЛ.ДС.РД.АТА.350.010.05.06.06.У1 ДЗП-0002.ФЛ.ДС.РД.АТА.350.016.05.06.06.У1	261	325	190	460	470	16×22	16×26	138,5
400	ДЗП-0002.ФЛ.ДС.РД.АТА.400.010.05.06.06.У1 ДЗП-0002.ФЛ.ДС.РД.АТА.400.016.05.06.06.У1	285	342	216	515	525	16×26	16×30	189,6
450	ДЗП-0002.ФЛ.ДС.РД.АТА.450.010.05.06.06.У1 ДЗП-0002.ФЛ.ДС.РД.АТА.450.016.05.06.06.У1	315	406	222	565	585	20×26	20×30	215,0
500	ДЗП-0002.ФЛ.ДС.РД.АТА.500.010.05.06.06.У1 ДЗП-0002.ФЛ.ДС.РД.АТА.500.016.05.06.06.У1	352	448	229	620	650	20×26	20×33	292,0
600	ДЗП-0002.ФЛ.ДС.РД.АТА.600.010.05.06.06.У1 ДЗП-0002.ФЛ.ДС.РД.АТА.600.016.05.06.06.У1	441	518	267	725	770	20×30	20×39	322,0

Размеры верхнего присоединительного фланца и крутящие моменты для подбора электро-пневмо приводов

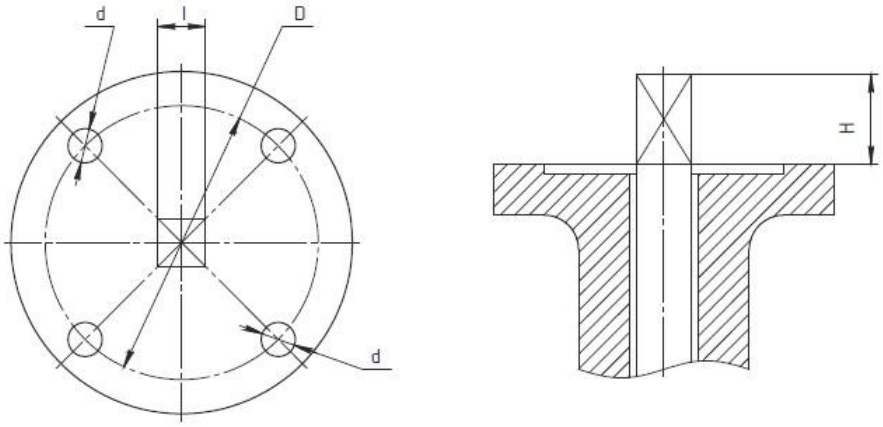

ДУ	Фланец по ISO	Размеры, мм				Мкр, Н×м	
		D	d	l	H	РУ 1,0	РУ 1,6
40	F05	50	7	11	30	30	45
50	F05	50	7	11	30	35	50
65	F05	50	7	11	30	40	55
80	F05	50	7	11	30	54	75
100	F07	70	10	11	30	80	115
125	F07	70	10	14	30	105	150
150	F07	70	10	14	30	150	210
200	F10	102	12	17	40	265	370
250	F10	102	12	22	40	430	600
300	F12	125	14	22	40	660	930
350	F14	140	18	27	40	905	1267
400	F14	140	18	27	40	1240	1736
450	F14	140	18	27	40	1720	2408
500	F14	140	18	27	40	2150	3010
600	F16	165	22	36	50	3400	4760

Размеры для сравнений.

Для корректного подбора электро- и пневмоприводов рекомендуем консультироваться с техническими специалистами ООО «Атланта».

Дисковые затворы поворотные с симметричным диском и эластомерным уплотнением

Тип 0003
ДУ 40–1200
РУ 0,6–1,6 МПа

Предназначены для установки на трубопроводе в качестве запорных и регулирующих устройств.

Данные затворы имеют манжету (уплотнение), благодаря которой не требуется дополнительных уплотнений. Манжета выступает с обеих сторон корпусаи при стягивании затвора между фланцами обеспечивает герметичность соединения. Рабочая среда не контактирует с материалом корпуса затвора. Эксплуатационные свойства затвора определяются применяемыми материалами диска и манжеты.

Изготовление и поставка по всем нормам и ГОСТу

Условия эксплуатации

Рабочая среда	Вода, воздух, природный газ и газообразные продукты, газообразный аммиак, нефтепродукты, углеводороды, кислоты, щелочи, спирты, морская вода
Температура рабочей среды, в зависимости от материалов конструкции, °С	от –40 до +200
Температура окружающей среды, в зависимости от материалов конструкции, °С	от –70 до +60
Климатическое исполнение по ГОСТ 15150-69	У, УХЛ, ХЛ
Направление подачи рабочей среды	Любое
Установочное положение	Любое, за исключением положения «электроприводом вниз» для затворов с электроприводом
Присоединение к трубопроводу (присоединительные фланцы трубопровода по ГОСТ 33259-2015)	Межфланцевое с гладкими проушинами
	Межфланцевое с резьбовыми проушинами
	Фланцевое

Технические характеристики

Диаметр номинальный ДУ, мм	40-1200
Давление номинальное РУ, МПа (кгс/см^2)	0,6 (6); 1,0 (10); 1,6 (16)
Класс герметичности затвора по ГОСТ 9544-2015	А
Размеры верхнего фланца под привод	В соответствии со стандартом ISO 5211
Тип привода	Ручной ДУ 40-200
	Редукторный ДУ 40-1200
	Электропривод — ДУ 40-1200
Скорость потока рабочей среды, м/с	Для газообразной среды — до 80; для жидкой среды — до 5

Материалы основных деталей

Наименование детали	Материал	Обозначение	Описание
Корпус	Сталь углеродистая	06	Применяется для неагрессивных сред
	Сталь коррозионностойкая	04	Применяется в условиях агрессивной среды и при низких температурах
	Чугун высокопрочный	02	Высокопрочный чугун с шаровидным графитом
	Чугун ковкий	01	Серый чугун
Диск	Сталь углеродистая	06	Применяется для неагрессивных сред
	Сталь коррозионностойкая	04	Применяется в условиях агрессивной среды и при низких температурах
	Сталь коррозионностойкая молибденосодержащая	03	Применяется в условиях особо агрессивной среды и при низких температурах
	Бронза	Бр	Применяется (в основном) для рабочей среды — морская вода
	Чугун высокопрочный	02	Высокопрочный чугун с шаровидным графитом

Материал Манжеты (уплотнения)

Материал	Рабочая температура, °С	Обозначение	Описание
NBR	от −30 до +80	02	Стойкость к маслам, смазочным материалам, топливам, природному газу. Неустойчив к щелочным и кислотным средам, водяному пару
EPDM	от −40 до +130	03	Стойкость к воде, щелочам, кислотам, абразивным примесям, воздуху. Неустойчив к горюче-смазочным материалам, жирам
VITON	от −30 до +180	04	Стойкость к маслам, бензинам, дизельному топливу, растворам кислот и щелочей средней концентрации. Неустойчив к кетонам, горячей воде, пару
PTFE	от −40 до +200	05	Универсальная термическая и химическая стойкость

При выборе материалов корпусов, дисков и уплотнений для конкретных рабочих условий рекомендуем обращаться за консультацией к специалистам ООО «Атланта».

По требованию Заказчика затворы данного типа могут быть укомплектованы электроприводами, пневматическими приводами различных производителей в общепромышленном или во взрывозащищенном исполнении, а также комплектами ответных фланцев и крепежом.

Рекомендации по монтажу находятся в разделе «Справочная информация».

Пропускная способность затворов

ДУ	40	50	65	80	100	125	150	200	250	300
Kv	65	138	214	309	561	1069	1853	3088	4750	7125

ДУ	350	400	450	500	600	700	800	900	1000	1200
Kv	8620	10416	15215	18959	24869	36200	44300	58000	80600	110500

Показатели надежности

ДУ	40–100	125, 150	200–300	350, 400	450–600	700–900	1000, 1200
Средний ресурс, циклов, не менее	5400	4400	4000	3400	2400	2000	1900
Гарантийная наработка, циклов, не менее	2000	1700	1600	1400	1000	800	650

Средний ресурс и гарантийная наработка узла уплотнения определены при испытаниях затворов водой.

При эксплуатации затворов на рабочих средах, отличных от воды, показатели надежности определяются конкретной средой в зависимости от её параметров.

Гарантия

Срок консервации	3 года
Средний срок службы корпусных деталей, не менее	50 лет
Средний срок службы выемных деталей и комплектующих изделий, не менее	10 лет

Гарантийный срок эксплуатации — 18 месяцев со дня ввода в эксплуатацию, но не более 24 месяцев с момента продажи при условии соблюдения потребителем правил транспортировки, монтажа и эксплуатации.

Габаритные размеры затворов для их присоединения

Межфланцевое с проушинами (гладкие)

РУЧНОЙ ПРИВОД
ДУ 40-200

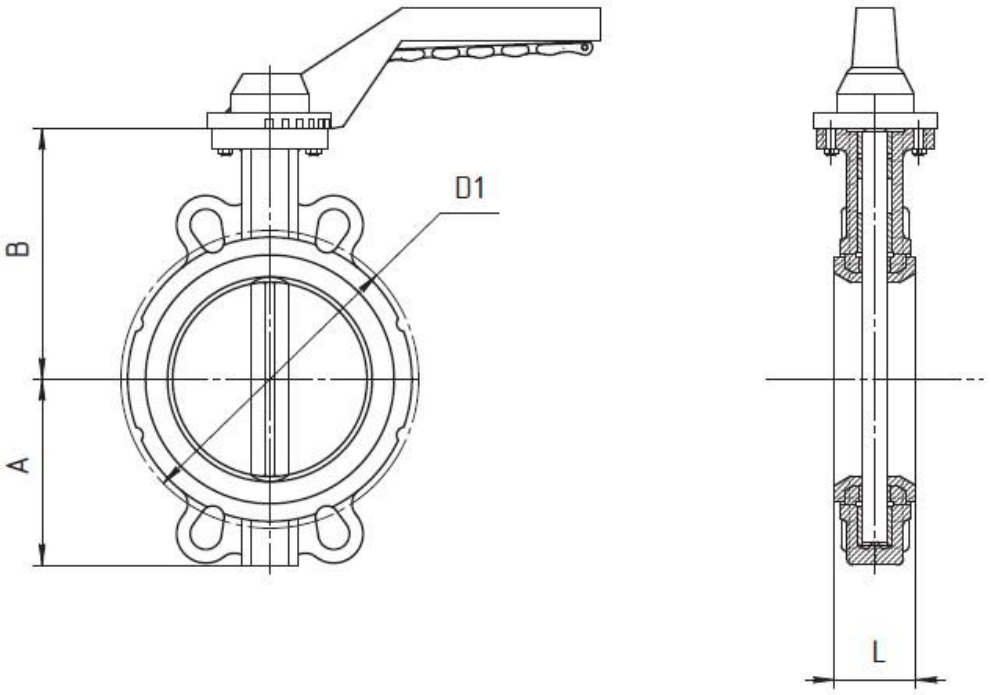

ДУ	Условное обозначение	Размеры, мм							Масса с рукояткой, кг
		A	B	L	D1		n×d		
					РУ 1,0	РУ 1,6	РУ 1,0	РУ 1,6	
40	ДЗП-0003.МФСГП.ДС.Р.АТА.040.010.08.06.06.У1; ДЗП-0003.МФСГП.ДС.Р.АТА.040.016.08.06.06.У1	68	119	40	110	110	Четыре универсальных отверстия для РУ 1,0 и РУ 1,6		2,2
50	ДЗП-0003.МФСГП.ДС.Р.АТА.050.010.08.06.06.У1; ДЗП-0003.МФСГП.ДС.Р.АТА.050.016.08.06.06.У1	75	124	43	125	125			2,4
65	ДЗП-0003.МФСГП.ДС.Р.АТА.065.010.08.06.06.У1; ДЗП-0003.МФСГП.ДС.Р.АТА.065.016.08.06.06.У1	88	131	46	145	145			2,8
80	ДЗП-0003.МФСГП.ДС.Р.АТА.080.010.08.06.06.У1; ДЗП-0003.МФСГП.ДС.Р.АТА.080.016.08.06.06.У1	98	138	46	160	160			3,5
100	ДЗП-0003.МФСГП.ДС.Р.АТА.100.010.08.06.06.У1 ДЗП-0003.МФСГП.ДС.Р.АТА.100.016.08.06.06.У1	112	159	52	180	180			5
125	ДЗП-0003.МФСГП.ДС.Р.АТА.125.010.08.06.06.У1; ДЗП-0003.МФСГП.ДС.Р.АТА.125.016.08.06.06.У1	127	178	56	210	210			6,1
150	ДЗП-0003.МФСГП.ДС.Р.АТА.150.010.08.06.06.У1; ДЗП-0003.МФСГП.ДС.Р.АТА.150.016.08.06.06.У1	135	192	56	240	240			7,2
200	ДЗП-0003.МФСГП.ДС.Р.АТА.200.010.08.06.06.У1; ДЗП-0003.МФСГП.ДС.Р.АТА.200.010.08.06.06.У1	164	224	60	295	295			12,5

РЕДУКТ ОРНЫЙ ПРИВОД
ДУ 40-400

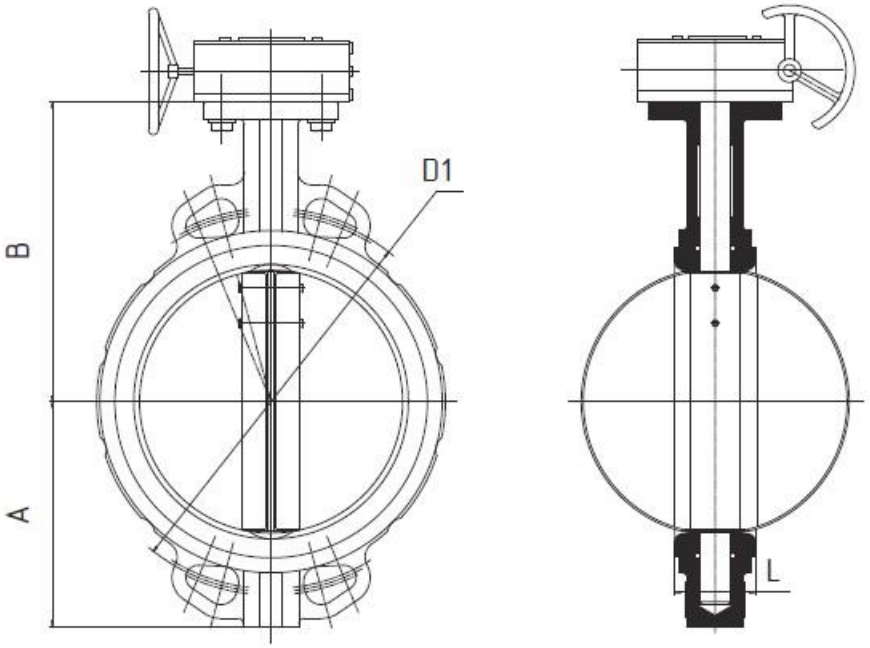

ДУ	Условное обозначение	Размеры, мм							Масса с редуктором, кг
		A	B	L	D1		n×d		
					РУ 1,0	РУ 1,6	РУ 1,0	РУ 1,6	
40	ДЗП-0003.МФСГП.ДС.РД.АТА.040.010.08.06.06.У1; ДЗП-0003.МФСГП.ДС.РД.АТА.040.016.08.06.06.У1	68	119	40	110	110	Четыре универсальных отверстия для РУ 1,0 и РУ 1,6		3,4
50	ДЗП-0003.МФСГП.ДС.РД.АТА.050.010.08.06.06.У1; ДЗП-0003.МФСГП.ДС.РД.АТА.050.016.08.06.06.У1	75	124	43	125	125			3,6
65	ДЗП-0003.МФСГП.ДС.РД.АТА.065.010.08.06.06.У1; ДЗП-0003.МФСГП.ДС.РД.АТА.065.016.08.06.06.У1	88	131	46	145	145			4
80	ДЗП-0003.МФСГП.ДС.РД.АТА.080.010.08.06.06.У1; ДЗП-0003.МФСГП.ДС.РД.АТА.080.016.08.06.06.У1	98	138	46	160	160			4,7
100	ДЗП-0003.МФСГП.ДС.РД.АТА.100.010.08.06.06.У1; ДЗП-0003.МФСГП.ДС.РД.АТА.100.016.08.06.06.У1	112	159	52	180	180			6,2
125	ДЗП-0003.МФСГП.ДС.РД.АТА.125.010.08.06.06.У1 ДЗП-0003.МФСГП.ДС.РД.АТА.125.016.08.06.06.У1	127	178	56	210	210			7,3
150	ДЗП-0003.МФСГП.ДС.РД.АТА.150.010.08.06.06.У1 ДЗП-0003.МФСГП.ДС.РД.АТА.150.016.08.06.06.У1	135	192	56	240	240			8,4
200	ДЗП-0003.МФСГП.ДС.РД.АТА.200.010.08.06.06.У1; ДЗП-0003.МФСГП.ДС.РД.АТА.200.010.08.06.06.У1	164	224	60	295	295			16
250	ДЗП-0003.МФСГП.ДС.РД.АТА.250.010.08.06.06.У1 ДЗП-0003.МФСГП.ДС.РД.АТА.250.016.08.06.06.У1	204	269	68	350	355			26
300	ДЗП-0003.МФСГП.ДС.РД.АТА.300.010.08.06.06.У1; ДЗП-0003.МФСГП.ДС.РД.АТА.300.016.08.06.06.У1	243	309	78	400	410			34
350	ДЗП-0003.МФСГП.ДС.РД.АТА.350.010.08.06.06.У1; ДЗП-0003.МФСГП.ДС.РД.АТА.350.016.08.06.06.У1	258	360	78	460	470			42
400	ДЗП-0003.МФСГП.ДС.РД.АТА.400.010.08.06.06.У1; ДЗП-0003.МФСГП.ДС.РД.АТА.400.016.08.06.06.У1	323	400	102	515	525			70

РЕДУКТОРНЫЙ ПРИВОД
ДУ 450-600

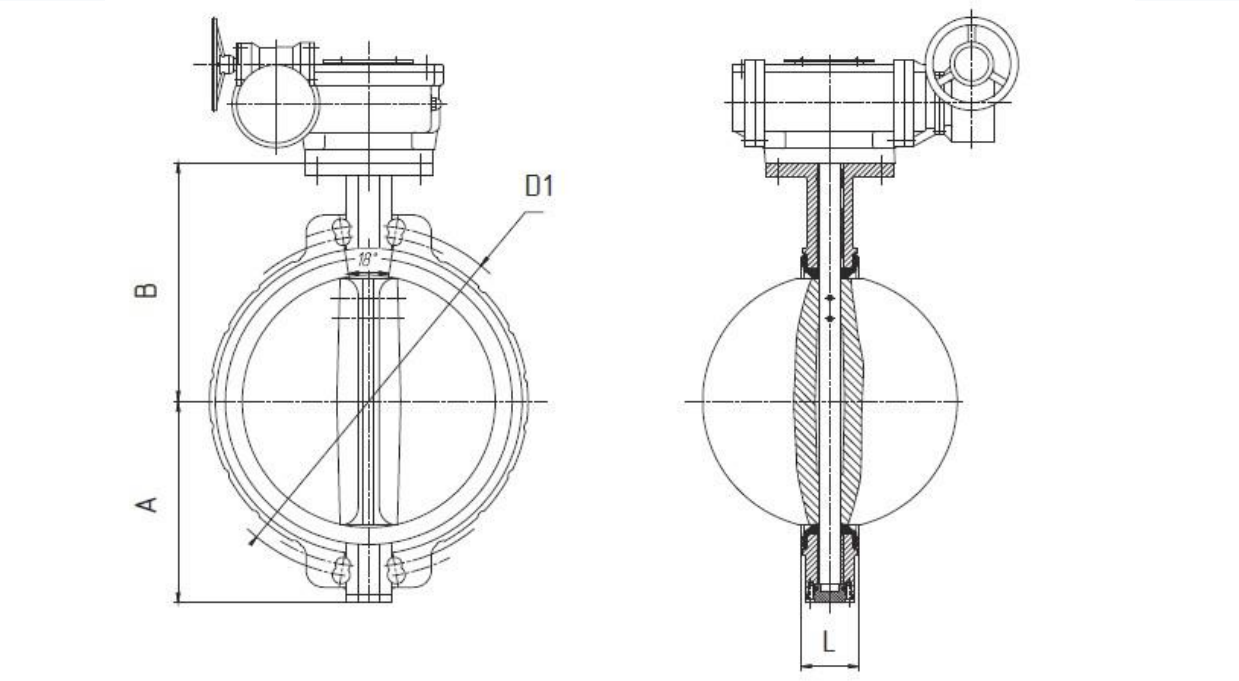

ДУ	Условное обозначение	Размеры, мм							Масса с редуктором, кг
		A	B	L	D1		n×d		
					РУ 1,0	РУ 1,6	РУ 1,0	РУ 1,6	
450	ДЗП-0003.МФСГП.ДС.РД.АТА.450.010.08.06.06.У1; ДЗП-0003.МФСГП.ДС.РД.АТА.450.016.08.06.06.У1	328	422	114	565	585	20×26	20×30	86
500	ДЗП-0003.МФСГП.ДС.РД.АТА.450.010.08.06.06.У1; ДЗП-0003.МФСГП.ДС.РД.АТА.450.016.08.06.06.У1	387	460	127	620	650	20×26	20×33	123
600	ДЗП-0003.МФСГП.ДС.РД.АТА.450.010.08.06.06.У1; ДЗП-0003.МФСГП.ДС.РД.АТА.450.016.08.06.06.У1	449	523	154	725	770	20×30	20×39	230

РЕДУКТОРНЫЙ ПРИВОД
ДУ 700-1200

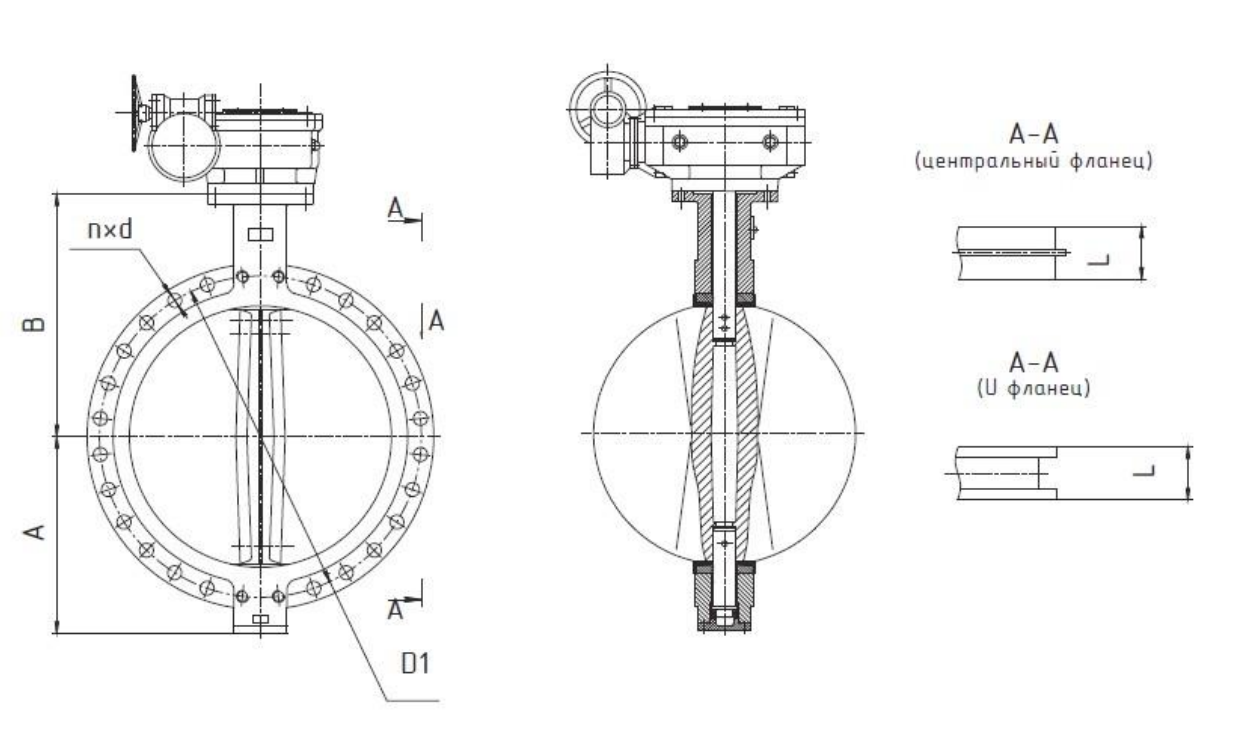

ДУ	Условное обозначение	Размеры, мм							Масса с редуктором, кг
		A	B	L	D1		n×d		
					РУ 1,0	РУ 1,6	РУ 1,0	РУ 1,6	
700	ДЗП-0003.МФСГП.ДС.РД.АТА.700.010.08.06.06.У1 ДЗП-0003.МФСГП.ДС.РД.АТА.700.010.08.06.06.У1	520	624	165	840	840	24×30	24×39	366
800	ДЗП-0003.МФСГП.ДС.РД.АТА.800.010.08.06.06.У1; ДЗП-0003.МФСГП.ДС.РД.АТА.800.016.08.06.06.У1	591	672	190	950	950	24×33	24×39	435
900	ДЗП-0003.МФСГП.ДС.РД.АТА.900.010.08.06.06.У1; ДЗП-0003.МФСГП.ДС.РД.АТА.900.016.08.06.06.У1	656	720	203	1050	1050	28×33	28×39	552
1000	ДЗП-0003.МФСГП.ДС.РД.АТА.1000.010.08.06.06.У1 ДЗП-0003.МФСГП.ДС.РД.АТА.1000.016.08.06.06.У1	721	800	216	1160	1170	28×33	28×45	760
1200	ДЗП-0003.МФСГП.ДС.РД.АТА.1200.010.08.06.06.У1; ДЗП-0003.МФСГП.ДС.РД.АТА.1200.010.08.06.06.У1	864	941	254	1380	1390	32×39	32×52	1150

Межфланцевое с проушинами (резьбовые)

РУЧНОЙ ПРИВОД
ДУ 40-200

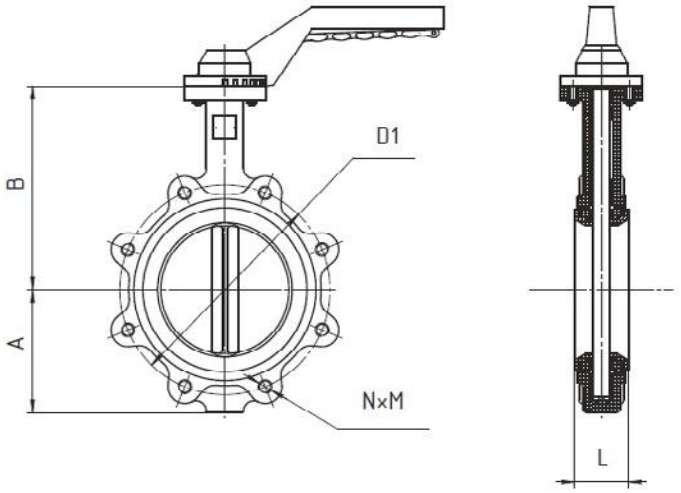

ДУ	Условное обозначение	Размеры, мм							Масса с рукояткой, кг
		A	B	L	D1		N×M		
					РУ 1,0	РУ 1,6	РУ 1,0	РУ 1,6	
40	ДЗП-0003.МФСРП.ДС.Р.АТА.040.010.08.06.06.У1 ДЗП-0003.МФСРП.ДС.Р.АТА.040.016.08.06.06.У1	68	119	40	110	110	4×М16	4×М16	3,5
50	ДЗП-0003.МФСРП.ДС.Р.АТА.050.010.08.06.06.У1 ДЗП-0003.МФСРП.ДС.Р.АТА.050.016.08.06.06.У1	75	124	43	125	125	4×М16	4×М16	3,8
65	ДЗП-0003.МФСРП.ДС.Р.АТА.065.010.08.06.06.У1 ДЗП-0003.МФСРП.ДС.Р.АТА.065.016.08.06.06.У1	88	131	46	145	145	4×М16	4×М16	4,2
80	ДЗП-0003.МФСРП.ДС.Р.АТА.080.010.08.06.06.У1 ДЗП-0003.МФСРП.ДС.Р.АТА.080.016.08.06.06.У1	98	138	46	160	160	4×М16	4×М16	4,7
100	ДЗП-0003.МФСРП.ДС.Р.АТА.100.010.08.06.06.У1 ДЗП-0003.МФСРП.ДС.Р.АТА.100.016.08.06.06.У1	112	159	52	180	180	8×М16	8×М16	9
125	ДЗП-0003.МФСРП.ДС.Р.АТА.125.010.08.06.06.У1 ДЗП-0003.МФСРП.ДС.Р.АТА.125.016.08.06.06.У1	127	178	56	210	210	8×М16	8×М16	11
150	ДЗП-0003.МФСРП.ДС.Р.АТА.150.010.08.06.06.У1 ДЗП-0003.МФСРП.ДС.Р.АТА.150.016.08.06.06.У1	135	192	56	240	240	8×М20	8×М20	14,2
200	ДЗП-0003.МФСРП.ДС.Р.АТА.150.010.08.06.06.У1 ДЗП-0003.МФСРП.ДС.Р.АТА.150.016.08.06.06.У1	164	224	60	295	295	8×М20	12×М20	18,2

РЕДУКТОРНЫЙ ПРИВОД
ДУ 40-600

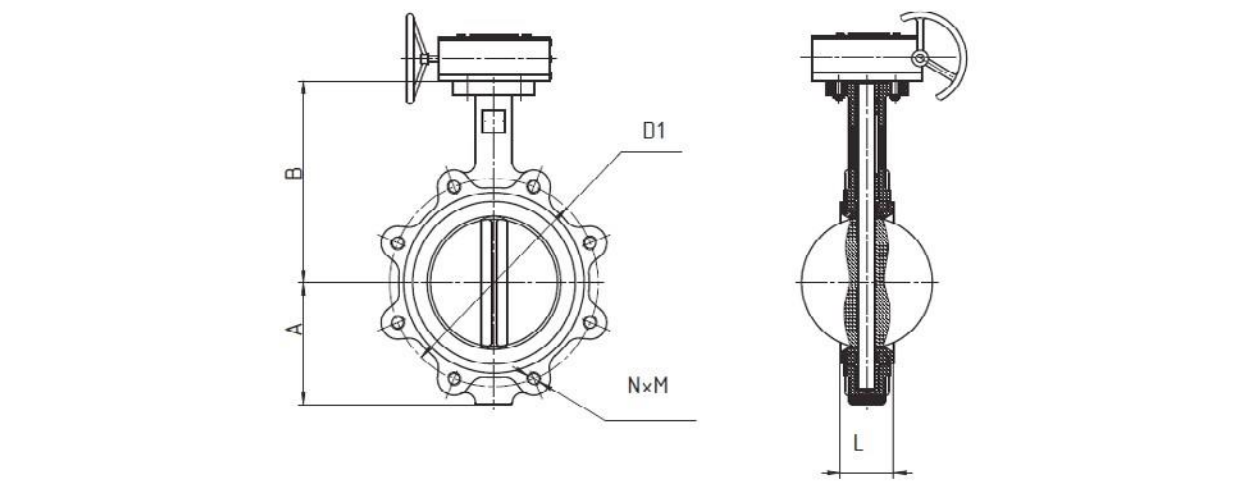

ДУ	Условное обозначение	Размеры, мм							Масса с редуктором, кг
		A	B	L	D1		N×M		
					РУ 1,0	РУ 1,6	РУ 1,0	РУ 1,6	
40	ДЗП-0003.МФСРП.ДС.РД.АТА.040.010.08.06.06.У1; ДЗП-0003.МФСРП.ДС.РД.АТА.040.016.08.06.06.У1	68	119	40	110	110	4×М16	4×М16	5,5
50	ДЗП-0003.МФСРП.ДС.РД.АТА.050.010.08.06.06.У1; ДЗП-0003.МФСРП.ДС.РД.АТА.050.016.08.06.06.У1	75	124	43	125	125	4×М16	4×М16	5,8
65	ДЗП-0003.МФСРП.ДС.РД.АТА.065.010.08.06.06.У1; ДЗП-0003.МФСРП.ДС.РД.АТА.065.016.08.06.06.У1	88	131	46	145	145	4×М16	4×М16	6,2
80	ДЗП-0003.МФСРП.ДС.РД.АТА.080.010.08.06.06.У1; ДЗП-0003.МФСРП.ДС.РД.АТА.080.016.08.06.06.У1	98	138	46	160	160	4×М16	4×М16	6,7
100	ДЗП-0003.МФСРП.ДС.РД.АТА.100.010.08.06.06.У1; ДЗП-0003.МФСРП.ДС.РД.АТА.100.016.08.06.06.У1	112	159	52	180	180	8×М16	8×М16	11
125	ДЗП-0003.МФСРП.ДС.РД.АТА.125.010.08.06.06.У1; ДЗП-0003.МФСРП.ДС.РД.АТА.125.016.08.06.06.У1	127	178	56	210	210	8×М16	8×М16	13
150	ДЗП-0003.МФСРП.ДС.РД.АТА.150.010.08.06.06.У1; ДЗП-0003.МФСРП.ДС.РД.АТА.150.016.08.06.06.У1	135	192	56	240	240	8×М20	8×М20	16,2
200	ДЗП-0003.МФСРП.ДС.РД.АТА.200.010.08.06.06.У1; ДЗП-0003.МФСРП.ДС.РД.АТА.200.016.08.06.06.У1	164	224	60	295	295	8×М20	12×М20	22,2
250	ДЗП-0003.МФСРП.ДС.РД.АТА.250.010.08.06.06.У1; ДЗП-0003.МФСРП.ДС.РД.АТА.250.016.08.06.06.У1	204	269	68	350	355	12×М20	12×М24	27
300	ДЗП-0003.МФСРП.ДС.РД.АТА.300.010.08.06.06.У1; ДЗП-0003.МФСРП.ДС.РД.АТА.300.016.08.06.06.У1	243	309	78	400	410	12×М20	12×М24	40
350	ДЗП-0003.МФСРП.ДС.РД.АТА.350.010.08.06.06.У1; ДЗП-0003.МФСРП.ДС.РД.АТА.350.016.08.06.06.У1	258	360	78	460	470	16×М20	16×М24	56
400	ДЗП-0003.МФСРП.ДС.РД.АТА.400.010.08.06.06.У1; ДЗП-0003.МФСРП.ДС.РД.АТА.400.016.08.06.06.У1	323	400	102	515	525	16×М24	16×М27	96
450	ДЗП-0003.МФСРП.ДС.РД.АТА.450.010.08.06.06.У1; ДЗП-0003.МФСРП.ДС.РД.АТА.450.016.08.06.06.У1	328	422	114	565	585	20×М24	20×М27	122
500	ДЗП-0003.МФСРП.ДС.РД.АТА.500.010.08.06.06.У1; ДЗП-0003.МФСРП.ДС.РД.АТА.500.016.08.06.06.У1	387	460	127	620	650	20×М24	20×М30	202
600	ДЗП-0003.МФСРП.ДС.РД.АТА.600.010.08.06.06.У1; ДЗП-0003.МФСРП.ДС.РД.АТА.600.016.08.06.06.У1	449	523	154	725	770	20×М27	20×М33	270

Фланцевое

РУЧНОЙ ПРИВОД
ДУ 50- 150

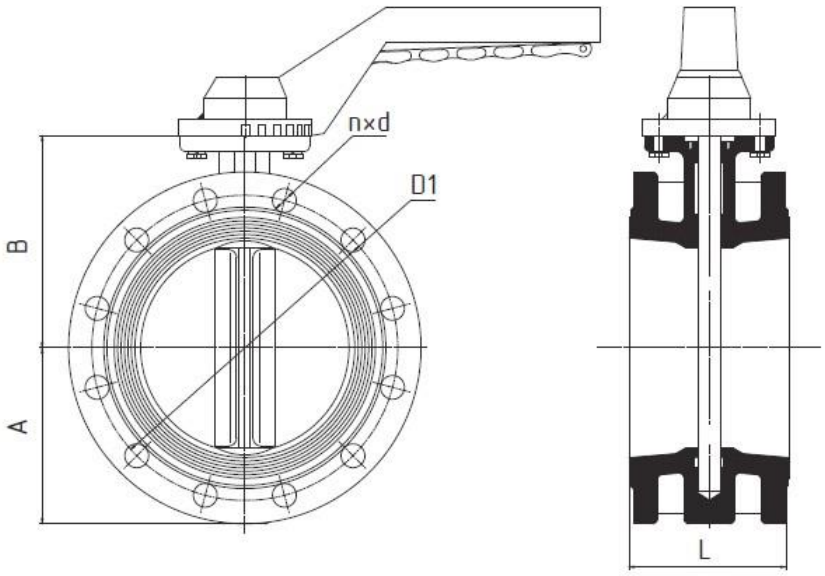

ДУ	Условное обозначение	Размеры, мм							Масса с рукояткой, кг
		A	B	L	D1		n×d		
					РУ 1,0	РУ 1,6	РУ 1,0	РУ 1,6	
50	ДЗП-0003.ФЛ.ДС.Р.АТА.050.010.08.06.06.У1; ДЗП-0003.ФЛ.ДС.Р.АТА.050.016.08.06.06.У1	80	110	108	125	125	4×18	4×18	8
65	ДЗП-0003.ФЛ.ДС.Р.АТА.065.010.08.06.06.У1; ДЗП-0003.ФЛ.ДС.Р.АТА.065.016.08.06.06.У1	80	134	112	145	145	4×18	4×18	9
80	ДЗП-0003.ФЛ.ДС.Р.АТА.080.010.08.06.06.У1; ДЗП-0003.ФЛ.ДС.Р.АТА.080.016.08.06.06.У1	95	131	114	160	160	4×18	8×18	10
100	ДЗП-0003.ФЛ.ДС.Р.АТА.100.010.08.06.06.У1; ДЗП-0003.ФЛ.ДС.Р.АТА.100.016.08.06.06.У1	114	50	127	180	180	8×18	8×18	15
125	ДЗП-0003.ФЛ.ДС.Р.АТА.125.010.08.06.06.У1; ДЗП-0003.ФЛ.ДС.Р.АТА.125.016.08.06.06.У1	113	170	140	210	210	8×18	8×18	17
150	ДЗП-0003.ФЛ.ДС.Р.АТА.150.010.08.06.06.У1; ДЗП-0003.ФЛ.ДС.Р.АТА.150.016.08.06.06.У1	139	180	140	240	240	8×23	8×23	19

РЕДУКТОРНЫЙ ПРИВОД
ДУ 50- 1200

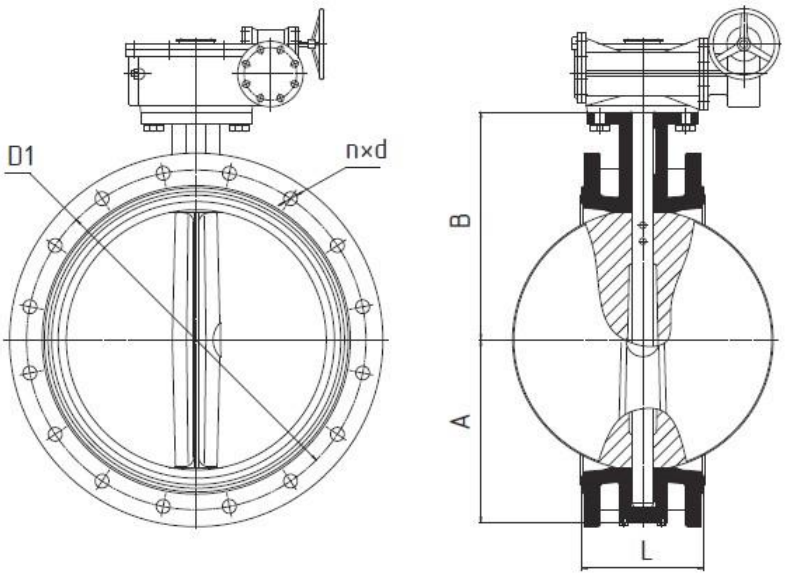

ДУ	Условное обозначение	Размеры, мм							Масса с редуктором, кг	
		A	B	L	D1		n×d			
					РУ 1,0	РУ 1,6	РУ 1,0	РУ 1,6	РУ 1,0	РУ 1,6
50	ДЗП-0003.ФЛ.ДС.РД.АТА.050.010.08.06.06.У1; ДЗП-0003.ФЛ.ДС.РД.АТА.050.016.08.06.06.У1	80	110	108	125	125	4×18	4×18	8	8
65	ДЗП-0003.ФЛ.ДС.РД.АТА.065.010.08.06.06.У1; ДЗП-0003.ФЛ.ДС.РД.АТА.065.016.08.06.06.У1	80	134	112	145	145	4×18	4×18	9	9
80	ДЗП-0003.ФЛ.ДС.РД.АТА.080.010.08.06.06.У1; ДЗП-0003.ФЛ.ДС.РД.АТА.080.016.08.06.06.У1	95	131	114	160	160	4×18	8×18	10	10
100	ДЗП-0003.ФЛ.ДС.РД.АТА.100.010.08.06.06.У1; ДЗП-0003.ФЛ.ДС.РД.АТА.100.016.08.06.06.У1	114	150	127	180	180	8×18	8×18	15	15
125	ДЗП-0003.ФЛ.ДС.РД.АТА.125.010.08.06.06.У1; ДЗП-0003.ФЛ.ДС.РД.АТА.125.016.08.06.06.У1	113	170	140	210	210	8×18	8×18	17	17
150	ДЗП-0003.ФЛ.ДС.РД.АТА.150.010.08.06.06.У1; ДЗП-0003.ФЛ.ДС.РД.АТА.150.016.08.06.06.У1	139	180	140	240	240	8×23	8×23	19	19
200	ДЗП-0003.ФЛ.ДС.РД.АТА.200.010.08.06.06.У1; ДЗП-0003.ФЛ.ДС.РД.АТА.200.016.08.06.06.У1	175	210	152	295	295	8×22	8×22	30	30
250	ДЗП-0003.ФЛ.ДС.РД.АТА.250.010.08.06.06.У1; ДЗП-0003.ФЛ.ДС.РД.АТА.250.016.08.06.06.У1	203	245	165	350	355	8×22	12×22	41	41
300	ДЗП-0003.ФЛ.ДС.РД.АТА.300.010.08.06.06.У1; ДЗП-0003.ФЛ.ДС.РД.АТА.300.016.08.06.06.У1	242	276	178	400	410	12×22	12×26	55	55
350	ДЗП-0003.ФЛ.ДС.РД.АТА.350.010.08.06.06.У1; ДЗП-0003.ФЛ.ДС.РД.АТА.350.016.08.06.06.У1	256	328	190	460	470	12×22	12×26	79	82
400	ДЗП-0003.ФЛ.ДС.РД.АТА.400.010.08.06.06.У1; ДЗП-0003.ФЛ.ДС.РД.АТА.400.016.08.06.06.У1	296	376	216	515	525	16×22	16×26	129	135
450	ДЗП-0003.ФЛ.ДС.РД.АТА.450.010.08.06.06.У1; ДЗП-0003.ФЛ.ДС.РД.АТА.450.016.08.06.06.У1	315	406	222	565	585	16×26	16×30	150	158
500	ДЗП-0003.ФЛ.ДС.РД.АТА.500.010.08.06.06.У1; ДЗП-0003.ФЛ.ДС.РД.АТА.500.016.08.06.06.У1	352	448	229	620	650	20×26	20×30	194	205
600	ДЗП-0003.ФЛ.ДС.РД.АТА.600.010.08.06.06.У1; ДЗП-0003.ФЛ.ДС.РД.АТА.600.016.08.06.06.У1	441	518	267	725	770	20×26	20×33	274	288
700	ДЗП-0003.ФЛ.ДС.РД.АТА.700.010.08.06.06.У1; ДЗП-0003.ФЛ.ДС.РД.АТА.700.016.08.06.06.У1	470	560	292	840	910	20×30	20×39	360	375
800	ДЗП-0003.ФЛ.ДС.РД.АТА.800.010.08.06.06.У1; ДЗП-0003.ФЛ.ДС.РД.АТА.800.016.08.06.06.У1	521	620	318	950	1020	24×33	24×39	458	488
900	ДЗП-0003.ФЛ.ДС.РД.АТА.900.010.08.06.06.У1; ДЗП-0003.ФЛ.ДС.РД.АТА.900.016.08.06.06.У1	581	692	330	1050	1120	28×33	28×39	550	572
1000	ДЗП-0003.ФЛ.ДС.РД.АТА.1000.010.08.06.06.У1; ДЗП-0003.ФЛ.ДС.РД.АТА.1000.016.08.06.06.У1	645	735	410	116	1255	24×33	24×42	792	812
1200	ДЗП-0003.ФЛ.ДС.РД.АТА.1200.010.08.06.06.У1; ДЗП-0003.ФЛ.ДС.РД.АТА.1200.016.08.06.06.У1	786	917	470	1380	1485	28×39	28×52	1045	1086

Размеры верхнего фланца и крутящие моменты для подбора привода

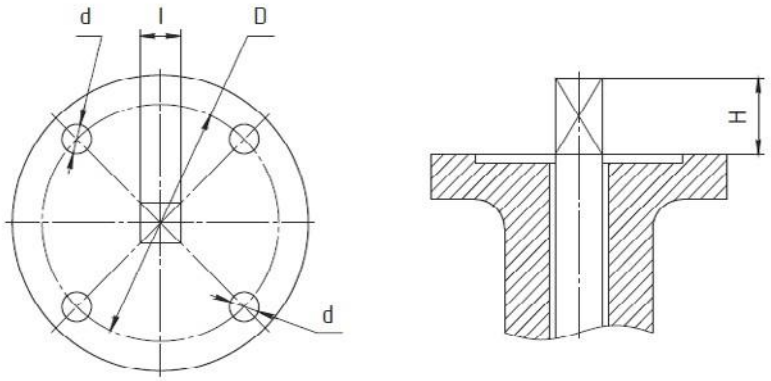

ДУ	Фланец	Размеры, мм				Мкр, Н×м	
	по ISO	D	d	l	H	РУ 1,0	РУ 1,6
40	F05	50	7	11	30	10	12
50	F05	50	7	11	30	18	20
65	F05	50	7	11	30	22	25
80	F05	50	7	11	30	32	34
100	F07	70	10	11	30	53	57
125	F07	70	10	14	30	80	87
150	F07	70	10	14	30	130	140
200	F10	102	12	17	40	230	266
250	F10	102	12	22	40	390	404
300	F12	125	14	22	40	570	657
350	F14	140	18	27	40	700	810
400	F14	140	18	27	40	960	1105
450	F14	140	18	27	40	1280	1480
500	F14	140	18	27	40	1710	2100
600	F16	165	18	36	50	2680	3050
700	F25	254	18	46	50	4170	
800	F25	254	18	46	50	6200	
900	F25	254	18	55	60	6950	
1000	F25	254	18	55	60	11380	
1200	F30	298	22	60	70	16000	

Размеры для сравнений.

Для корректного подбора электро- и пневмоприводов рекомендуем консультироваться с техническими специалистами ООО «Атланта».

Затворы дисковые поворотные с двойным эксцентриситетом межфланцевые

ТИП 0004

ДУ 50–1000
Ру 1,0–4,0 МПа

Предназначены для установки на трубопроводе в качестве запорных и регулирующих устройств.

В данных затворах диск установлен в корпусе со смещением относительно осисимметрии корпуса затвора и оси трубопровода. Седло и диск имеют конический профиль. Все это в купе с двойным эксцентриситетом позволяет диску выходить из контакта с седлом при минимальных углах открытия. Затворы данного типа разработаны для эксплуатации с рабочими средами, имеющими высокую температуру.

Изготовление и поставка по всем нормам и ГОСТу

Условия эксплуатации

Рабочая среда	Вода, воздух, пар низкого давления, нефть, нефтепродукты, кислоты, щелочи, углеводороды, спирты, морская вода
Температура рабочей среды, в зависимости от материалов конструкции, °С	от –100 до +450
Температура окружающей среды, в зависимости от материалов конструкции, °С	от –70 до +60
Климатическое исполнение по ГОСТ 15150-69	У, УХЛ, ХЛ
Направление подачи рабочей среды	Любое
Установочное положение	Любое, за исключением положения «электроприводом вниз» для затворов с электроприводом
Присоединение к трубопроводу (присоединительные фланцы трубопровода по ГОСТ 33259-2015)	Межфланцевое с проушинами (гладкие)
	Межфланцевое с проушинами (резьбовые)

Технические характеристики

Диаметр номинальный ДУ, мм	50–1000
Давление номинальное РУ, МПа (кгс/см^2)	1,0 (10); 1,6 (16); 2,5 (25); 4,0 (40)
Класс герметичности затвора по ГОСТ 9544-2015	А
Размеры верхнего фланца под привод	В соответствии со стандартом ISO 5211
Тип привода	Ручной ДУ 50–150
	Редукторный ДУ 50–1000
	Электропривод — ДУ 50–1000

Материалы основных деталей

Наименование детали	Материал	Обозначение	Описание
Корпус	Сталь углеродистая	06	Применяется для неагрессивных сред
	Сталь низколегированная	05	Применяется при низких температурах
	Сталь коррозионностойкая	04	Применяется в условиях агрессивной среды и при низких температурах
	Сталь коррозионностойкая молибденосодержащая	03	Применяется в условиях особо агрессивной среды и при низких температурах
Диск	Сталь углеродистая	06	Применяется для неагрессивных сред
	Сталь низколегированная	05	Применяется при низких температурах
	Сталь коррозионностойкая	04	Применяется в условиях агрессивной среды и при низких температурах
	Сталь коррозионностойкая молибденосодержащая	03	Применяется в условиях особо агрессивной среды и при низких температурах

Материал уплотнения

Материал	Рабочая температура, °С	Обозначение	Описание
Фторопласт	от –40 до +200	05	Универсальная термическая и химическая стойкость
Сталь коррозионностойкая	от –100 до +450	03	Уплотнение металл по металлу применяется при высоких температурах

При выборе материалов корпусов, дисков и уплотнений для конкретных рабочих условий рекомендуем обращаться за консультацией к специалистам ООО «Атланта». Приведенные температуры являются предельными для данного типа эластомера в статическом состоянии.

По требованию Заказчика затворы данного типа могут быть укомплектованы электроприводами, а также комплектами ответных фланцев, крепежом и прокладками ПОН.

Рекомендации по монтажу находятся в разделе «Справочная информация».

Пропускная способность

ДУ	50	65	80	100	125	150	200	250	300
Kv	88	136	158	320	678	1160	2414	3685	5681

ДУ	350	400	450	500	600	700	800	900	1000
Kv	6525	8376	8974	11558	17060	23969	39087	41456	52971

Показатели надежности

ДУ	50-100	125, 150	200-300	350, 400	450-600	700-900	1000
Средний ресурс, циклов, не менее	5200	4200	3800	3200	2200	1800	1700
Гарантийная наработка, циклов, не менее	1900	1600	1500	1300	900	700	550

Средний ресурс и гарантийная наработка узла уплотнения определены при испытаниях затворов водой.

При эксплуатации затворов на рабочих средах, отличных от воды, показатели надежности определяются конкретной средой в зависимости от её параметров.

Гарантия

Срок консервации	3 года
Средний срок службы корпусных деталей, не менее	50 лет
Средний срок службы выемных деталей и комплектующих изделий, не менее	10 лет

Гарантийный срок эксплуатации — 18 месяцев со дня ввода в эксплуатацию, но не более 24 месяцев с момента продажи при условии соблюдения потребителем правил транспортировки, монтажа и эксплуатации.

Схема эксцентриситета

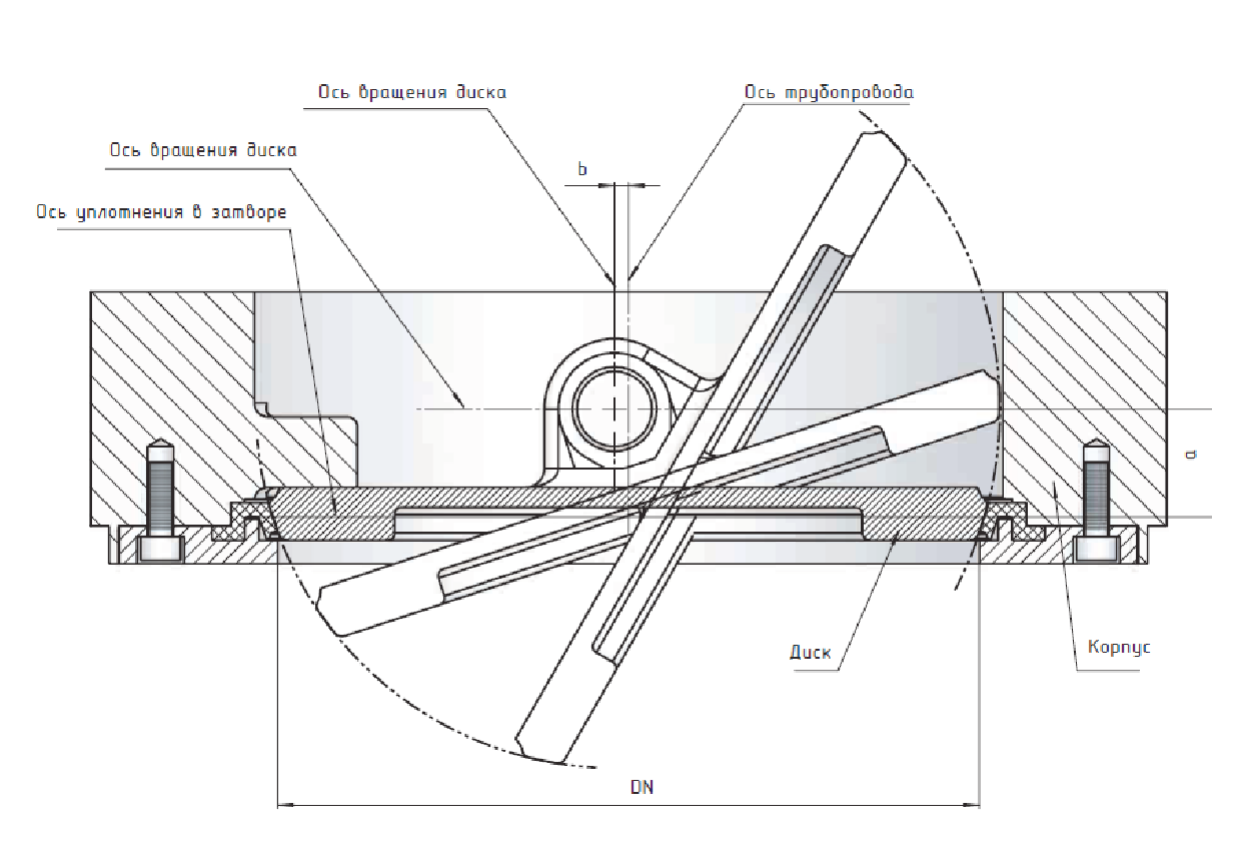

Эксцентриситет «a» — это смешение оси вращения диска относительно оси уплотнения в затворе; эксцентриситет «b» — смешение оси вращения диска от оси трубопровода. Данная конструкция позволяет уменьшить трение в точках контакта диска и седла, что повышает надежность и срок службы данных затворов, а также снижает крутящий момент для управления затвором.
Мы можем отправить Вам подробную инструкцию по всем эксцентриситетам дисковых затворов для общего понимания, обратитесь к техническому специалисту компании ООО “Атланта”.

Варианты уплотнений и схематическое положение

МЯГКОЕ УПЛОТНЕНИЕ ФТОРОПЛАСТ

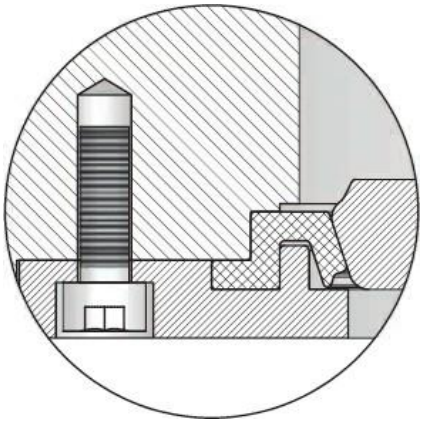

УПЛОТНЕНИЕ КОРРОЗИОННОСТОЙКОЕ

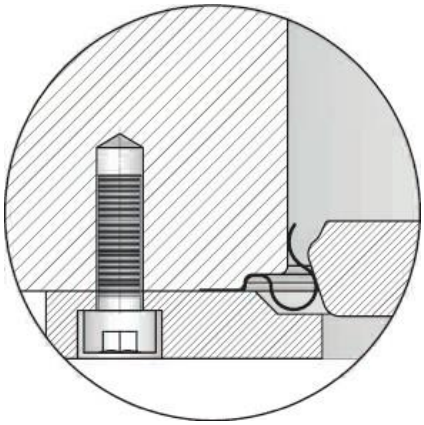

Габаритные размеры затворов для их присоединения

Межфланцевое с проушинами (гладкие)

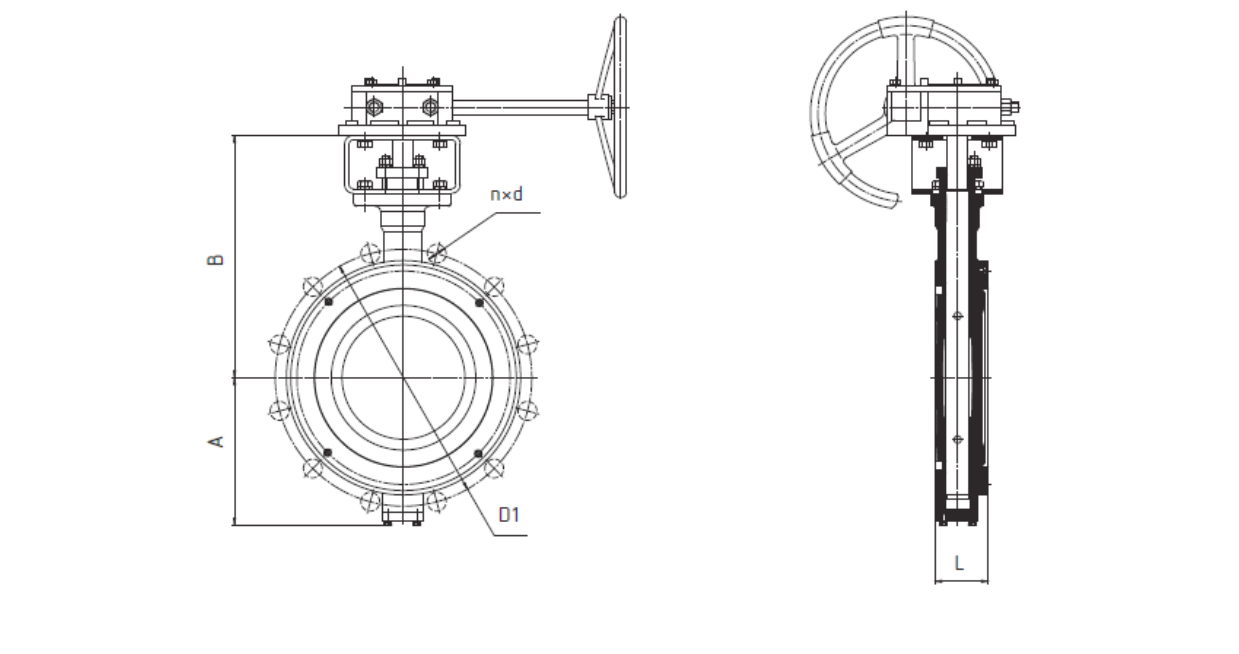

ДУ	Условное обозначение	РУ 1,0					
		Размеры, мм					Масса с редуктором, кг
		A	B	L	D1	n×d	
50	ДЗП-0004.МФСГП.ДС.РД.АТА.050.010.05.06.06.У1	38	193	43	125		4,4
65	ДЗП-0004.МФСГП.ДС.РД.АТА.065.010.05.06.06.У1	42	193	46	145		4,9
80	ДЗП-0004.МФСГП.ДС.РД.АТА.080.010.05.06.06.У1	49	218	49	160		5,6
100	ДЗП-0004.МФСГП.ДС.РД.АТА.100.010.05.06.06.У1	72	239	52	180		8
125	ДЗП-0004.МФСГП.ДС.РД.АТА.125.010.05.06.06.У1	84	263	56	210		10,5
150	ДЗП-0004.МФСГП.ДС.РД.АТА.150.010.05.06.06.У1	93	277	61	240		13,5
200	ДЗП-0004.МФСГП.ДС.РД.АТА.200.010.05.06.06.У1	107	317	63,5	295		20,6
250	ДЗП-0004.МФСГП.ДС.РД.АТА.250.010.05.06.06.У1	137	348	71	350	Два универсальных отверстия	39
300	ДЗП-0004.МФСГП.ДС.РД.АТА.300.010.05.06.06.У1	165	400	82	400		55
350	ДЗП-0004.МФСГП.ДС.РД.АТА.350.010.05.06.06.У1	221	417	92	460	Четыре универсальных отверстия	68
400	ДЗП-0004.МФСГП.ДС.РД.АТА.400.010.05.06.06.У1	252	476	101,8	515		116
500	ДЗП-0004.МФСГП.ДС.РД.АТА.500.010.05.06.06.У1	277	598	127	620	4×М30	185
600	ДЗП-0004.МФСГП.ДС.РД.АТА.600.010.05.06.06.У1	288	672	153,5	725	4×М33	290
700	ДЗП-0004.МФСГП.ДС.РД.АТА.700.010.05.06.06.У1	345,3	738	165	840	4×М33	495
800	ДЗП-0004.МФСГП.ДС.РД.АТА.800.010.05.06.06.У1	412,3	796	191	950	4×М36	736
900	ДЗП-0004.МФСГП.ДС.РД.АТА.900.010.05.06.06.У1	416,8	925	210	1050	4×М36	871
1000	ДЗП-0004.МФСГП.ДС.РД.АТА.1000.010.05.06.06.У1	522,8	953	241	1160	4×М39	1728

ДУ	Условное обозначение	РУ 1,6					
		Размеры, мм					Масса с редуктором, кг
		A	B	L	D1	n×d	
50	ДЗП-0004.МФСГП.ДС.РД.АТА.050.016.05.06.06.У1	38	193	43	125		4,4
65	ДЗП-0004.МФСГП.ДС.РД.АТА.065.016.05.06.06.У1	42	193	46	145		4,9
80	ДЗП-0004.МФСГП.ДС.РД.АТА.080.016.05.06.06.У1	49	218	49	160		5,6
100	ДЗП-0004.МФСГП.ДС.РД.АТА.100.016.05.06.06.У1	72	239	52	180		8
125	ДЗП-0004.МФСГП.ДС.РД.АТА.125.016.05.06.06.У1	84	263	56	210		10,5
150	ДЗП-0004.МФСГП.ДС.РД.АТА.150.016.05.06.06.У1	93	277	61	240		13,5
200	ДЗП-0004.МФСГП.ДС.РД.АТА.200.016.05.06.06.У1	107	317	63,5	295		20,6
250	ДЗП-0004.МФСГП.ДС.РД.АТА.250.016.05.06.06.У1	137	348	71	355	Два универсальных отв.	39
300	ДЗП-0004.МФСГП.ДС.РД.АТА.300.016.05.06.06.У1	165	400	82	410		55
350	ДЗП-0004.МФСГП.ДС.РД.АТА.350.016.05.06.06.У1	221	417	92	470	Четыре универсальных отв.	68
400	ДЗП-0004.МФСГП.ДС.РД.АТА.400.016.05.06.06.У1	252	476	101,8	525		116
500	ДЗП-0004.МФСГП.ДС.РД.АТА.500.016.05.06.06.У1	277	598	127	650	4×М30	185
600	ДЗП-0004.МФСГП.ДС.РД.АТА.600.016.05.06.06.У1	288	672	153,5	770	4×М33	290
700	ДЗП-0004.МФСГП.ДС.РД.АТА.700.016.05.06.06.У1	345,3	738	165	840	4×М33	495
800	ДЗП-0004.МФСГП.ДС.РД.АТА.800.016.05.06.06.У1	412,3	796	191	950	4×М36	736
900	ДЗП-0004.МФСГП.ДС.РД.АТА.900.016.05.06.06.У1	416,8	925	210	1050	4×М36	871
1000	ДЗП-0004.МФСГП.ДС.РД.АТА.1000.016.05.06.06.У1	522,8	953	241	1170	4×М39	1728

ДУ	Условное обозначение	РУ 2,5					
		Размеры, мм					Масса с редуктором, кг
		A	B	L	D1	n×d	
50	ДЗП-0004.МФСГП.ДС.РД.АТА.050.025.05.06.06.У1	38	193	43	125		4,4
65	ДЗП-0004.МФСГП.ДС.РД.АТА.065.025.05.06.06.У1	42	193	46	145		4,9
80	ДЗП-0004.МФСГП.ДС.РД.АТА.080.025.05.06.06.У1	49	218	49	160		5,6
100	ДЗП-0004.МФСГП.ДС.РД.АТА.100.025.05.06.06.У1	72	239	52	190		8
125	ДЗП-0004.МФСГП.ДС.РД.АТА.125.025.05.06.06.У1	84	263	56	220		10,5
150	ДЗП-0004.МФСГП.ДС.РД.АТА.150.025.05.06.06.У1	93	277	61	250		13,5
200	ДЗП-0004.МФСГП.ДС.РД.АТА.200.025.05.06.06.У1	107	317	63,5	310		20,6
250	ДЗП-0004.МФСГП.ДС.РД.АТА.250.025.05.06.06.У1	137	348	71	370	Два универсальных отв.	39
300	ДЗП-0004.МФСГП.ДС.РД.АТА.300.025.05.06.06.У1	165	400	82	430		55
350	ДЗП-0004.МФСГП.ДС.РД.АТА.350.025.05.06.06.У1	221	417	92	490	Четыре универсальных отв.	68
400	ДЗП-0004.МФСГП.ДС.РД.АТА.400.025.05.06.06.У1	252	476	101,8	550		116
500	ДЗП-0004.МФСГП.ДС.РД.АТА.500.025.05.06.06.У1	277	598	127	660	4×М33	185
600	ДЗП-0004.МФСГП.ДС.РД.АТА.600.025.05.06.06.У1	288	672	153,5	770	4×М36	290
700	ДЗП-0004.МФСГП.ДС.РД.АТА.700.025.05.06.06.У1	345,3	738	165	875	4×М39	495
800	ДЗП-0004.МФСГП.ДС.РД.АТА.800.025.05.06.06.У1	412,3	796	191	990	4×М45	736
900	ДЗП-0004.МФСГП.ДС.РД.АТА.900.025.05.06.06.У1	416,8	925	210	1090	4×М45	871
1000	ДЗП-0004.МФСГП.ДС.РД.АТА.1000.025.05.06.06.У1	522,8	953	241	1210	4×М52	1728

ДУ	Условное обозначение	РУ 4,0					
		Размеры, мм					Масса с редуктором, кг
		A	B	L	D1	n×d	
50	ДЗП-0004.МФСГП.ДС.РД.АТА.050.040.05.06.06.У1	37	190	43	125	Четыре универсальных отверстия	4,5
65	ДЗП-0004.МФСГП.ДС.РД.АТА.065.040.05.06.06.У1	40	190	46	145		5
80	ДЗП-0004.МФСГП.ДС.РД.АТА.080.040.05.06.06.У1	49	216	49	160		6,5
100	ДЗП-0004.МФСГП.ДС.РД.АТА.100.040.05.06.06.У1	72	235	52	190		8
125	ДЗП-0004.МФСГП.ДС.РД.АТА.125.040.05.06.06.У1	67	254	57	220		10,5
150	ДЗП-0004.МФСГП.ДС.РД.АТА.150.040.05.06.06.У1	88	278	61	250		16,5
200	ДЗП-0004.МФСГП.ДС.РД.АТА.200.040.05.06.06.У1	115	324	72	320		35
250	ДЗП-0004.МФСГП.ДС.РД.АТА.250.040.05.06.06.У1	117	356	83	385	Два универсальных отверстия	53
300	ДЗП-0004.МФСГП.ДС.РД.АТА.300.040.05.06.06.У1	162	427	92	450		77
350	ДЗП-0004.МФСГП.ДС.РД.АТА.350.040.05.06.06.У1	228,9	467,1	118	510	4×М33	124
400	ДЗП-0004.МФСГП.ДС.РД.АТА.400.040.05.06.06.У1	244,5	586,5	136	585	4×М36	165
500	ДЗП-0004.МФСГП.ДС.РД.АТА.500.040.05.06.06.У1	281	674	161	670	4×М39	298
600	ДЗП-0004.МФСГП.ДС.РД.АТА.600.040.05.06.06.У1	340	780	182	795	4×М45	340
700	ДЗП-0004.МФСГП.ДС.РД.АТА.700.040.05.06.06.У1	385	840	225	900	4×М45	530
800	ДЗП-0004.МФСГП.ДС.РД.АТА.800.040.05.06.06.У1						
900	ДЗП-0004.МФСГП.ДС.РД.АТА.900.040.05.06.06.У1	472	1030	271	1140	4×М52	1230
1000	ДЗП-0004.МФСГП.ДС.РД.АТА.1000.040.05.06.06.У	495	1055	292	1250	4×М52	1450

межфланцевые с проушинами (резьбовые)

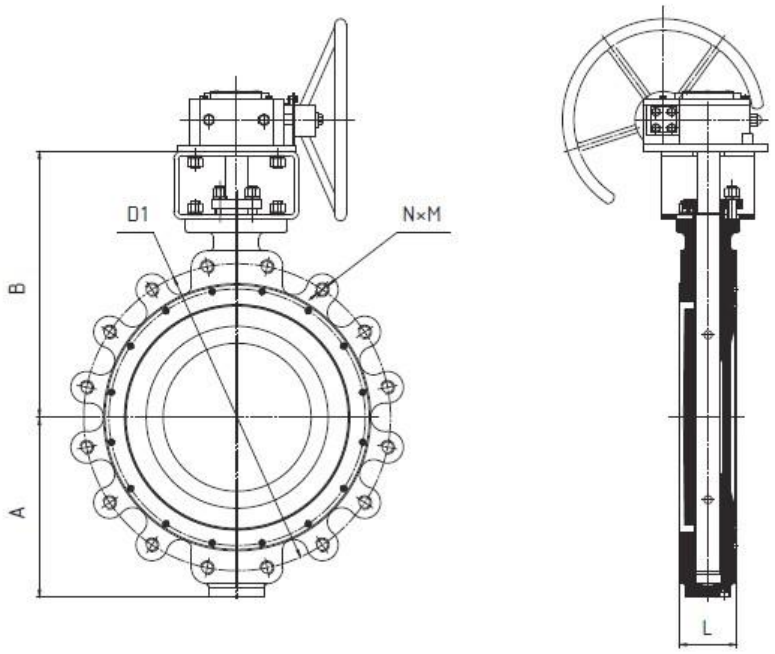

ДУ	Условное обозначение	РУ 1,0					
		Размеры, мм					Масса с редуктором, кг
		A	B	L	D1	N×M	
50	ДЗП-0004.МФСРП.ДС.РД.АТА.050.010.05.06.06.У1	38	193	43	125	4×М16	4,8
65	ДЗП-0004.МФСРП.ДС.РД.АТА.065.010.05.06.06.У1	42	193	46	145	4×М16	5,3
80	ДЗП-0004.МФСРП.ДС.РД.АТА.080.010.05.06.06.У1	49	218	49	160	8×М16	6,5
100	ДЗП-0004.МФСРП.ДС.РД.АТА.100.010.05.06.06.У1	82	239	52	180	8×М16	11,5
125	ДЗП-0004.МФСРП.ДС.РД.АТА.125.010.05.06.06.У1	90	263	56	210	8×М16	13,5
150	ДЗП-0004.МФСРП.ДС.РД.АТА.150.010.05.06.06.У1	99	277	61	240	8×М20	16,5
200	ДЗП-0004.МФСРП.ДС.РД.АТА.200.010.05.06.06.У1	111	317	63,5	295	12×М20	24,5
250	ДЗП-0004.МФСРП.ДС.РД.АТА.250.010.05.06.06.У1	142	348	71	350	12×М24	45,5
300	ДЗП-0004.МФСРП.ДС.РД.АТА.300.010.05.06.06.У1	170	400	82	400	12×М24	67,5
350	ДЗП-0004.МФСРП.ДС.РД.АТА.350.010.05.06.06.У1	221	417	92	460	16×М24	115
400	ДЗП-0004.МФСРП.ДС.РД.АТА.400.010.05.06.06.У1	252	476	101,8	515	16×М27	132
500	ДЗП-0004.МФСРП.ДС.РД.АТА.500.010.05.06.06.У1	277	598	127	620	20×М30	220
600	ДЗП-0004.МФСРП.ДС.РД.АТА.600.010.05.06.06.У1	315	672	153,5	725	20×М33	310
700	ДЗП-0004.МФСРП.ДС.РД.АТА.700.010.05.06.06.У1	345,3	738	165	840	24×М33	579
800	ДЗП-0004.МФСРП.ДС.РД.АТА.800.010.05.06.06.У1	412,3	796	191	950	24×М36	922
900	ДЗП-0004.МФСРП.ДС.РД.АТА.900.010.05.06.06.У1	416,8	925	210	1050	28×М36	1160
1000	ДЗП-0004.МФСРП.ДС.РД.АТА.1000.010.05.06.06.У1	522,8	953	241	1160	28×М39	1779

ДУ	Условное обозначение	РУ 1,6					
		Размеры, мм					Масса с редуктором, кг
		A	B	L	D1	NxM	
50	ДЗП-0004.МФСРП.ДС.РД.АТА.050.016.05.06.06.У1	38	193	43	125	4×М16	4,8
65	ДЗП-0004.МФСРП.ДС.РД.АТА.065.016.05.06.06.У1	42	193	46	145	4×М16	5,3
80	ДЗП-0004.МФСРП.ДС.РД.АТА.080.016.05.06.06.У1	49	218	49	160	8×М16	6,5
100	ДЗП-0004.МФСРП.ДС.РД.АТА.100.016.05.06.06.У1	82	239	52	180	8×М16	11,5
125	ДЗП-0004.МФСРП.ДС.РД.АТА.125.016.05.06.06.У1	90	263	56	210	8×М16	13,5
150	ДЗП-0004.МФСРП.ДС.РД.АТА.150.016.05.06.06.У1	99	277	61	240	8×М20	16,5
200	ДЗП-0004.МФСРП.ДС.РД.АТА.200.016.05.06.06.У1	111	317	63,5	295	12×М20	24,5
250	ДЗП-0004.МФСРП.ДС.РД.АТА.250.016.05.06.06.У1	142	348	71	355	12×М24	45,5
300	ДЗП-0004.МФСРП.ДС.РД.АТА.300.016.05.06.06.У1	170	400	82	410	12×М24	67,5
350	ДЗП-0004.МФСРП.ДС.РД.АТА.350.016.05.06.06.У1	221	417	92	470	16×М24	115
400	ДЗП-0004.МФСРП.ДС.РД.АТА.400.016.05.06.06.У1	252	476	101,8	525	16×М27	132
500	ДЗП-0004.МФСРП.ДС.РД.АТА.500.016.05.06.06.У1	277	598	127	650	20×М30	220
600	ДЗП-0004.МФСРП.ДС.РД.АТА.600.016.05.06.06.У1	315	672	153,5	770	20×М33	310
700	ДЗП-0004.МФСРП.ДС.РД.АТА.700.016.05.06.06.У1	345,3	738	165	840	24×М33	579
800	ДЗП-0004.МФСРП.ДС.РД.АТА.800.016.05.06.06.У1	412,3	796	191	950	24×М36	922
900	ДЗП-0004.МФСРП.ДС.РД.АТА.900.016.05.06.06.У1	416,8	925	210	1050	28×М36	1160
1000	ДЗП-0004.МФСРП.ДС.РД.АТА.1000.016.05.06.06.У1	522,8	953	241	1170	28×М39	1779

ДУ	Условное обозначение	РУ 2,5					
		Размеры, мм					Масса с редуктором, кг
		A	B	L	D1	NxM	
50	ДЗП-0004.МФСРП.ДС.РД.АТА.050.025.05.06.06.У1	38	193	43	125	4×М16	4,8
65	ДЗП-0004.МФСРП.ДС.РД.АТА.065.025.05.06.06.У1	42	193	46	145	8×М16	5,3
80	ДЗП-0004.МФСРП.ДС.РД.АТА.080.025.05.06.06.У1	49	218	49	160	8×М16	6,5
100	ДЗП-0004.МФСРП.ДС.РД.АТА.100.025.05.06.06.У1	82	239	52	190	8×М20	11,5
125	ДЗП-0004.МФСРП.ДС.РД.АТА.125.025.05.06.06.У1	90	263	56	220	8×М24	13,5
150	ДЗП-0004.МФСРП.ДС.РД.АТА.150.025.05.06.06.У1	99	277	61	250	8×М24	16,5
200	ДЗП-0004.МФСРП.ДС.РД.АТА.200.025.05.06.06.У1	111	317	63,5	310	12×М27	24,5
250	ДЗП-0004.МФСРП.ДС.РД.АТА.250.025.05.06.06.У1	142	348	71	370	12×М27	45,5
300	ДЗП-0004.МФСРП.ДС.РД.АТА.300.025.05.06.06.У1	170	400	82	430	16×М27	67,5
350	ДЗП-0004.МФСРП.ДС.РД.АТА.350.025.05.06.06.У1	221	417	92	490	16×М30	115
400	ДЗП-0004.МФСРП.ДС.РД.АТА.400.025.05.06.06.У1	252	476	101,8	550	16×М33	132
500	ДЗП-0004.МФСРП.ДС.РД.АТА.500.025.05.06.06.У1	277	598	127	660	20×М33	220
600	ДЗП-0004.МФСРП.ДС.РД.АТА.600.025.05.06.06.У1	315	672	153,5	770	20×М36	310
700	ДЗП-0004.МФСРП.ДС.РД.АТА.700.025.05.06.06.У1	345,3	738	165	875	24×М39	579
800	ДЗП-0004.МФСРП.ДС.РД.АТА.800.025.05.06.06.У1	412,3	796	191	990	24×М45	922
900	ДЗП-0004.МФСРП.ДС.РД.АТА.900.025.05.06.06.У1	416,8	925	210	1090	28×М45	1160
1000	ДЗП-0004.МФСРП.ДС.РД.АТА.1000.025.05.06.06.У1	522,8	953	241	1210	28×М52	1779

ДУ	Условное обозначение	РУ 4,0					
		Размеры, мм					Масса с редуктором, кг
		A	B	L	D1	NxM	
50	ДЗП-0004.МФСРП.ДС.РД.АТА.050.040.05.06.06.У1	45	190	43	125	4×М16	6,1
65	ДЗП-0004.МФСРП.ДС.РД.АТА.065.040.05.06.06.У1	64	190	46	145	8×М16	7
80	ДЗП-0004.МФСРП.ДС.РД.АТА.080.040.05.06.06.У1	66	216	49	160	8×М16	9
100	ДЗП-0004.МФСРП.ДС.РД.АТА.100.040.05.06.06.У1	87	235	52	190	8×М20	14
125	ДЗП-0004.МФСРП.ДС.РД.АТА.125.040.05.06.06.У1	79	254	57	220	8×М24	16,5
150	ДЗП-0004.МФСРП.ДС.РД.АТА.150.040.05.06.06.У1	114	278	61	250	8×М24	22
200	ДЗП-0004.МФСРП.ДС.РД.АТА.200.040.05.06.06.У1	130	324	72	320	12×М27	41
250	ДЗП-0004.МФСРП.ДС.РД.АТА.250.040.05.06.06.У1	152	356	83	385	12×М30	64
300	ДЗП-0004.МФСРП.ДС.РД.АТА.300.040.05.06.06.У1	183	427	92	450	16×М30	90
350	ДЗП-0004.МФСРП.ДС.РД.АТА.350.040.05.06.06.У1	228,9	467,1	118	510	16×М33	146
400	ДЗП-0004.МФСРП.ДС.РД.АТА.400.040.05.06.06.У1	244,5	586,5	136	585	16×М36	220
500	ДЗП-0004.МФСРП.ДС.РД.АТА.500.040.05.06.06.У1	281	674	161	670	20×М39	410
600	ДЗП-0004.МФСРП.ДС.РД.АТА.600.040.05.06.06.У1	340	780	182	795	20×М45	495
700	ДЗП-0004.МФСРП.ДС.РД.АТА.700.040.05.06.06.У1	385	840	225	900	24×М45	660
800	ДЗП-0004.МФСРП.ДС.РД.АТА.800.040.05.06.06.У1						
900	ДЗП-0004.МФСРП.ДС.РД.АТА.900.040.05.06.06.У1	471	1030	271	1140	28×М52	1540
1000	ДЗП-0004.МФСРП.ДС.РД.АТА.1000.040.05.06.06.У	495	1055	292	1250	28×М52	1980

В таблицах указано обозначение затворов дисковых поворотных с материалом корпуса и диска из углеродистой стали, с редукторным приводом и уплотнением из Фторопласта, климатического исполнения У1.

Размеры верхнего присоединительного фланца и крутящие моменты для электроприводов

ДУ	РУ 1,0		РУ 1,6		РУ 2,5		РУ 4,0	
	Фланец по ISO	Мкр, Н×м	Фланец по ISO	Мкр, Н×м	Фланец по ISO	Мкр, Н×м	Фланец по ISO	Мкр, Н×м
50	F07	45	F07	53	F07	31	F07	73
65	F07	48	F07	55	F07	64	F07	81
80	F07	57	F07	60	F07	71	F07	92
100	F07	62	F07	68	F07	79	F07	99
125	F07	78	F07	93	F07	115	F07	134
150	F07	96	F07	166	F07	178	F07	198
200	F07	172	F07	202	F07	235	F10	295
250	F10	218	F10	325	F10	380	F10	422
300	F14	322	F14	466	F14	525	F14	638
350	F14	498	F14	762	F14	985	F16	1285
400	F16	836	F16	1485	F16	1612	F16	1940
500	F16	1520	F16	2450	F16	2775	F16	3236
600	F16	2515	F16	4074	F16	4488	F25	5315
700	F16	3820	F16	5154	F16	5689	F25	7315
800	F16	4946	F16	7288	F16	7459	F25	10160
900	F25	6986	F25	9721	F25	10818	F29	15365
1000	F25	9315	F25	12896	F25	14715	F29	19262

Размеры для сравнений.

Для корректного подбора электроприводов рекомендуем консультироваться с техническими специалистами ООО «Атланта».

Затворы дисковые поворотные с симметричным диском и манжетой

ТИП 0005
ДУ 40–1200
РУ 0,6–1,6 МПа

Предназначены для установки на трубопроводе в качестве запорных и регулирующих устройств.

В затворах данного типа установлена мягкая манжета, не имеющая жесткого кольца-основания, крепление штока и диска затвора осуществляется без штифта. Крепление штока затвора в корпусе исключает возможность его «вырывания» в процессе эксплуатации.

Изготовление и поставка по всем нормам и ГОСТу.

Условия эксплуатации

Рабочая среда	Вода, воздух, природный газ и газообразные продукты, газообразный аммиак, нефтепродукты, углеводороды, кислоты, щелочи, спирты, морская вода
Температура рабочей среды, в зависимости от материалов конструкции, °С	от –40 до +200
Температура окружающей среды, в зависимости от материалов конструкции, °С	от –70 до +60
Климатическое исполнение по ГОСТ 15150-69	У, УХЛ, ХЛ
Направление подачи рабочей среды	Любое
Установочное положение	Любое, за исключением положения «электроприводом вниз» для затворов с электроприводом
Присоединение к трубопроводу (присоединительные фланцы трубопровода по ГОСТ 33259-2015)	Межфланцевое с проушинами (гладкие)
	Межфланцевое с проушинами (резьбовые)

Технические характеристики

Диаметр номинальный ДУ, мм	40–1200
Давление номинальное РУ, МПа (кгс/см^2)	0,6 (6); 1,0 (10); 1,6 (16)
Класс герметичности затвора по ГОСТ 9544-2015	А
Размеры верхнего фланца под привод	В соответствии со стандартом ISO 5211
Тип привода	Ручной ДУ 40–200
	Редукторный ДУ 40–1200
	Электрический или пневматический привод — ДУ 40–1200
Скорость потока рабочей среды, м/с	Для газообразной среды — до 80; для жидкой среды — до 5
Расходная характеристика затворов	Равнопроцентная, при углах открытия диска от 20° до 70°. При углах открытия до 60-70° затворы ограниченно могут применяться для дросселирования потока рабочей среды

Материалы основных деталей

Наименование детали	Материал	Обозначение	Описание
Корпус	Сталь углеродистая	06	Применяется для неагрессивных сред
	Сталь коррозионностойкая	04	Применяется в условиях агрессивной среды и при низких температурах
	Чугун высокопрочный	02	Высокопрочный чугун с шаровидным графитом
	Чугун ковкий	01	Применяется внутри помещений
Диск	Сталь коррозионностойкая	04	Применяется в условиях агрессивной среды и при низких температурах
	Сталь коррозионностойкая с содержанием молибдена	03	Применяется в условиях особо агрессивной среды и при низких температурах
	Бронза	Бр	Применяется (в основном) для рабочей среды — морская вода
	Чугун высокопрочный	02	Высокопрочный чугун с шаровидным графитом

Уплотнение

Материал	Рабочая температура, °С	Обозначение	Описание
Силикон	от −40 до +200	09	Общая стойкость к окислителям. Хорошо работает в среде горячего воздуха и газов
NBR	от −30 до +80	08	Стойкость к маслам, смазочным материалам, топливам, природному газу. Неустойчив к щелочным и кислотным средам, водяному пару
EPDM	от −40 до +130	07	Стойкость к воде, пару, щелочам, кислотам, абразивным примесям, воздуху. Неустойчив к горюче-смазочным материалам, жирам
VITON	от −30 до +180	06	Стойкость к маслам, бензинам, дизельному топливу, растворам кислот и щелочей средней концентрации. Неустойчив к кетонам, горячей воде, пару

При выборе материалов корпусов, дисков и уплотнений для конкретных рабочих условий рекомендуем обращаться за консультацией к специалистам ООО «Атланта». Приведенные температуры являются предельными для данного типа эластомера в статическом состоянии.

По требованию Заказчика затворы данного типа могут быть укомплектованы электроприводами, а также комплектами ответных фланцев, крепежом и прокладками ПОН.

Рекомендации по монтажу находятся в разделе «Справочная информация».

Пропускная способность — Kv, м³/час

ДУ	40	50	65	80	100	125	150	200	250	300
Kv	68	145	225	325	590	1125	1950	3250	5000	7500

ДУ	350	400	450	500	600	700	800	900	1000	1200
Kv	8620	10416	15215	18959	24869	36200	44300	58000	80600	110500

Показатели надежности

ДУ	40–100	125, 150	200–300	350, 400	450–600	700–900	1000, 1200
Средний ресурс, циклов, не менее	5500	4500	4100	3500	2500	2100	2000
Гарантийная наработка, циклов, не менее	2100	1800	1700	1500	1100	900	750

Средний ресурс и гарантийная наработка узла уплотнения определены при испытаниях затворов водой.

При эксплуатации затворов на рабочих средах, отличных от воды, показатели надежности определяются конкретной средой в зависимости от её параметров.

Гарантия

Срок консервации	3 года
Средний срок службы корпусных деталей, не менее	50 лет
Средний срок службы выемных деталей и комплектующих изделий, не менее	10 лет

Гарантийный срок эксплуатации — 18 месяцев со дня ввода в эксплуатацию, но не более 24 месяцев с момента продажи при условии соблюдения потребителем правил транспортировки, монтажа и эксплуатации.

Габаритные размеры затворов для их присоединения

Межфланцевое с проушинами (гладкие)

РУЧНОЙ ПРИВОД
ДУ 40-200

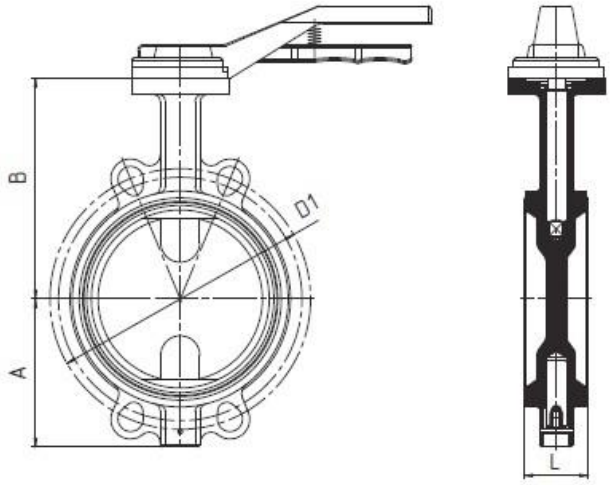

ДУ	Условное обозначение	Размеры, мм							Масса с рукояткой, кг
		A	B	L	D1		n×d		
					РУ 1,0	РУ 1,6	РУ 1,0	РУ 1,6	
40	ДЗП-0005.МФСГП.ДС.Р.АТА.040.010.09.06.04.У1 ДЗП-0005.МФСГП.ДС.Р.АТА.040.016.09.06.04.У1	70	133	33	110	110	Четыре универсальных отверстия для РУ 1,0 и РУ 1,6		2,5
50	ДЗП-0005.МФСГП.ДС.Р.АТА.050.010.09.06.04.У1 ДЗП-0005.МФСГП.ДС.Р.АТА.050.016.09.06.04.У1	61	141	43	125	125			2,7
65	ДЗП-0005.МФСГП.ДС.Р.АТА.065.010.09.06.04.У1 ДЗП-0005.МФСГП.ДС.Р.АТА.065.016.09.06.04.У1	72	153	46	145	145			3,1
80	ДЗП-0005.МФСГП.ДС.Р.АТА.080.010.09.06.04.У1 ДЗП-0005.МФСГП.ДС.Р.АТА.080.016.09.06.04.У1	87	161	46	160	160			3,5
100	ДЗП-0005.МФСГП.ДС.Р.АТА.100.010.09.06.04.У1; ДЗП-0005.МФСГП.ДС.Р.АТА.100.016.09.06.04.У1	106	179	52	180	180			4,9
125	ДЗП-0005.МФСГП.ДС.Р.АТА.125.010.09.06.04.У1; ДЗП-0005.МФСГП.ДС.Р.АТА.125.016.09.06.04.У1	123	193	56	210	210			6,6
150	ДЗП-0005.МФСГП.ДС.Р.АТА.150.010.09.06.04.У1; ДЗП-0005.МФСГП.ДС.Р.АТА.150.016.09.06.04.У1	137	204	56	240	240			7,1
200	ДЗП-0005.МФСГП.ДС.Р.АТА.200.010.09.06.04.У1; ДЗП-0005.МФСГП.ДС.Р.АТА.200.016.09.06.04.У1	174	247	60	295	295			13,6

РЕДУКТОРНЫЙ ПРИВОД
ДУ 40-600

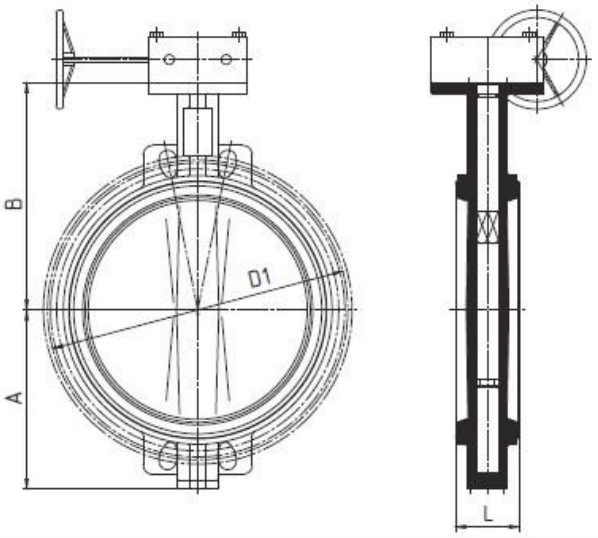

ДУ	Условное обозначение	Размеры, мм							Масса с редуктором, кг
		A	B	L	D1		n×d		
					РУ 1,0	РУ 1,6	РУ 1,0	РУ 1,6	
40	ДЗП-0005.МФСГП.ДС.РД.АТА.040.010.09.06.04.У1; ДЗП-0005.МФСГП.ДС.РД.АТА.040.016.09.06.04.У1	70	133	33	110	110	Четыре универсальных отверстия для РУ 1,0 и РУ 1,6		3,5
50	ДЗП-0005.МФСГП.ДС.РД.АТА.050.010.09.06.04.У1; ДЗП-0005.МФСГП.ДС.РД.АТА.050.016.09.06.04.У1	61	141	43	125	125			3,7
65	ДЗП-0005.МФСГП.ДС.РД.АТА.065.010.09.06.04.У1; ДЗП-0005.МФСГП.ДС.РД.АТА.065.016.09.06.04.У1	72	153	46	145	145			4,1
80	ДЗП-0005.МФСГП.ДС.РД.АТА.080.010.09.06.04.У1; ДЗП-0005.МФСГП.ДС.РД.АТА.080.016.09.06.04.У1	87	161	46	160	160			4,5
100	ДЗП-0005.МФСГП.ДС.РД.АТА.100.010.09.06.04.У1; ДЗП-0005.МФСГП.ДС.РД.АТА.100.016.09.06.04.У1	106	179	52	180	180			5,9
125	ДЗП-0005.МФСГП.ДС.РД.АТА.125.010.09.06.04.У1; ДЗП-0005.МФСГП.ДС.РД.АТА.125.016.09.06.04.У1	123	193	56	210	210			8,5
150	ДЗП-0005.МФСГП.ДС.РД.АТА.150.010.09.06.04.У1; ДЗП-0005.МФСГП.ДС.РД.АТА.150.016.09.06.04.У1	137	204	56	240	240			10
200	ДЗП-0005.МФСГП.ДС.РД.АТА.200.010.09.06.04.У1; ДЗП-0005.МФСГП.ДС.РД.АТА.200.016.09.06.04.У1	174	247	60	295	295			13,6
250	ДЗП-0005.МФСГП.ДС.РД.АТА.250.010.09.06.04.У1; ДЗП-0005.МФСГП.ДС.РД.АТА.250.016.09.06.04.У1	209	280	68	350	355			25
300	ДЗП-0005.МФСГП.ДС.РД.АТА.300.010.09.06.04.У1; ДЗП-0005.МФСГП.ДС.РД.АТА.300.016.09.06.04.У1	253	324	78	400	410			34
350	ДЗП-0005.МФСГП.ДС.РД.АТА.350.010.09.06.04.У1; ДЗП-0005.МФСГП.ДС.РД.АТА.350.016.09.06.04.У1	260	368	78	460	470			61
400	ДЗП-0005.МФСГП.ДС.РД.АТА.400.010.09.06.04.У1; ДЗП-0005.МФСГП.ДС.РД.АТА.400.016.09.06.04.У1	315	400	102	515	525			67
500	ДЗП-0005.МФСГП.ДС.РД.АТА.500.010.09.06.04.У1; ДЗП-0005.МФСГП.ДС.РД.АТА.500.016.09.06.04.У1	379	485	127	620	650			98
600	ДЗП-0005.МФСГП.ДС.РД.АТА.600.010.09.06.04.У1; ДЗП-0005.МФСГП.ДС.РД.АТА.600.016.09.06.04.У1	440	565	154	725	770			143

Межфланцевое с проушинами (резьбовые)

РУЧНОЙ ПРИВОД
ДУ 40-200

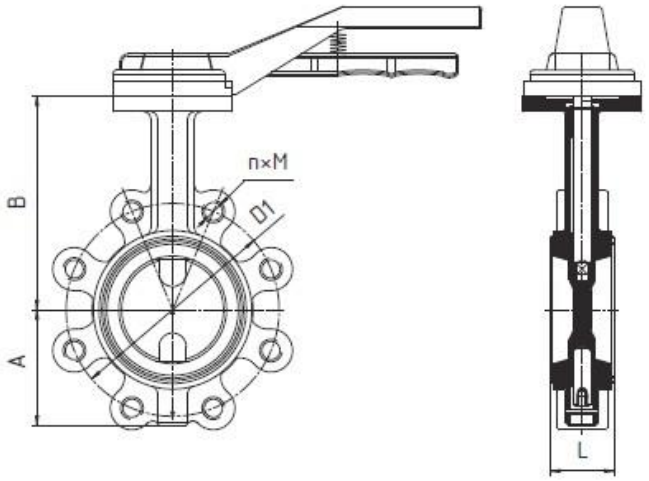

ДУ	Условное обозначение	Размеры, мм							Масса с рукояткой, кг
		A	B	L	D1		n×M		
					РУ 1,0	РУ 1,6	РУ 1,0	РУ 1,6	
40	ДЗП-0005.МФСРП.ДС.Р.АТА.040.010.09.06.04.У1; ДЗП-0005.МФСРП.ДС.Р.АТА.040.016.09.06.04.У1	70	133	33	110	110	4×M16	4×M16	2,8
50	ДЗП-0005.МФСРП.ДС.Р.АТА.050.010.09.06.04.У1; ДЗП-0005.МФСРП.ДС.Р.АТА.050.016.09.06.04.У1	62	141	43	125	125	4×M16	4×M16	3
65	ДЗП-0005.МФСРП.ДС.Р.АТА.065.010.09.06.04.У1; ДЗП-0005.МФСРП.ДС.Р.АТА.065.016.09.06.04.У1	72	153	46	145	145	4×M16	4×M16	4
80	ДЗП-0005.МФСРП.ДС.Р.АТА.080.010.09.06.04.У1; ДЗП-0005.МФСРП.ДС.Р.АТА.080.016.09.06.04.У1	87	161	46	160	160	8×M16	8×M16	5,1
100	ДЗП-0005.МФСРП.ДС.Р.АТА.100.010.09.06.04.У1; ДЗП-0005.МФСРП.ДС.Р.АТА.100.016.09.06.04.У1	106	178	52	180	180	8×M16	8×M16	7
125	ДЗП-0005.МФСРП.ДС.Р.АТА.125.010.09.06.04.У1; ДЗП-0005.МФСРП.ДС.Р.АТА.125.016.09.06.04.У1	123	193	56	210	210	8×M16	8×M16	8,6
150	ДЗП-0005.МФСРП.ДС.Р.АТА.150.010.09.06.04.У1; ДЗП-0005.МФСРП.ДС.Р.АТА.150.016.09.06.04.У1	138	204	56	240	240	8×M20	8×M20	9,3
200	ДЗП-0005.МФСРП.ДС.Р.АТА.200.010.09.06.04.У1; ДЗП-0005.МФСРП.ДС.Р.АТА.200.016.09.06.04.У1	173	247	60	295	295	8×M20	12×M20	17,5

РЕДУКТОРНЫЙ ПРИВОД
ДУ 40-600

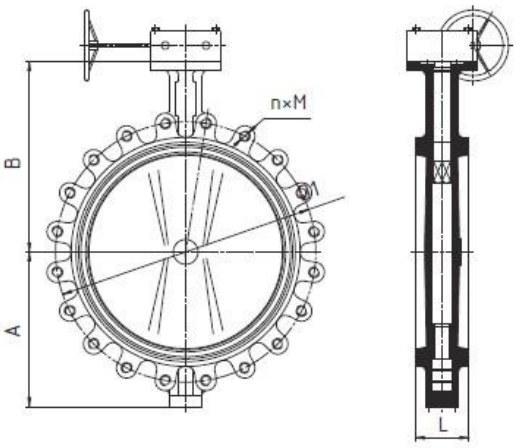

ДУ	Условное обозначение	Размеры, мм							Масса с редуктором, кг
		A	B	L	D1		n×M		
					РУ 1,0	РУ 1,6	РУ 1,0	РУ 1,6	
40	ДЗП-0005.МФСРП.ДС.РД.АТА.040.010.09.06.04.У1; ДЗП-0005.МФСРП.ДС.РД.АТА.040.016.09.06.04.У1	70	133	33	110	110	4×M16	4×M16	3,8
50	ДЗП-0005.МФСРП.ДС.РД.АТА.050.010.09.06.04.У1; ДЗП-0005.МФСРП.ДС.РД.АТА.050.016.09.06.04.У1	62	141	43	125	125	4×M16	4×M16	4
65	ДЗП-0005.МФСРП.ДС.РД.АТА.065.010.09.06.04.У1; ДЗП-0005.МФСРП.ДС.РД.АТА.065.016.09.06.04.У1	72	153	46	145	145	4×M16	4×M16	5,1
80	ДЗП-0005.МФСРП.ДС.РД.АТА.080.010.09.06.04.У1; ДЗП-0005.МФСРП.ДС.РД.АТА.080.016.09.06.04.У1	87	161	46	160	160	4×M16	4×M16	6,5
100	ДЗП-0005.МФСРП.ДС.РД.АТА.100.010.09.06.04.У1; ДЗП-0005.МФСРП.ДС.РД.АТА.100.016.09.06.04.У1	106	170	52	180	180	8×M16	8×M16	7,5
125	ДЗП-0005.МФСРП.ДС.РД.АТА.125.010.09.06.04.У1; ДЗП-0005.МФСРП.ДС.РД.АТА.125.016.09.06.04.У1	123	193	56	210	210	8×M16	8×M16	10
150	ДЗП-0005.МФСРП.ДС.РД.АТА.150.010.09.06.04.У1; ДЗП-0005.МФСРП.ДС.РД.АТА.150.016.09.06.04.У1	138	204	56	240	240	8×M20	8×M20	12,3
200	ДЗП-0005.МФСРП.ДС.РД.АТА.200.010.09.06.04.У1; ДЗП-0005.МФСРП.ДС.РД.АТА.200.016.09.06.04.У1	173	247	60	295	295	8×M20	12×M20	21,4
250	ДЗП-0005.МФСРП.ДС.РД.АТА.250.010.09.06.04.У1; ДЗП-0005.МФСРП.ДС.РД.АТА.250.016.09.06.04.У1	207	280	68	350	355	12×M20	12×M24	31
300	ДЗП-0005.МФСРП.ДС.РД.АТА.300.010.09.06.04.У1; ДЗП-0005.МФСРП.ДС.РД.АТА.300.016.09.06.04.У1	250	324	78	400	410	12×M20	12×M24	53
350	ДЗП-0005.МФСРП.ДС.РД.АТА.350.010.09.06.04.У1; ДЗП-0005.МФСРП.ДС.РД.АТА.350.016.09.06.04.У1	267	368	78	460	470	16×M20	16×M24	65
400	ДЗП-0005.МФСРП.ДС.РД.АТА.400.010.09.06.04.У1; ДЗП-0005.МФСРП.ДС.РД.АТА.400.016.09.06.04.У1	312	400	102	515	525	16×M24	16×M27	87
450	ДЗП-0005.МФСРП.ДС.РД.АТА.450.010.09.06.04.У1; ДЗП-0005.МФСРП.ДС.РД.АТА.450.016.09.06.04.У1	350	425	114	565	585	20×M24	20×M27	125
500	ДЗП-0005.МФСРП.ДС.РД.АТА.500.010.09.06.04.У1; ДЗП-0005.МФСРП.ДС.РД.АТА.500.016.09.06.04.У1	363	485	127	620	650	20×M24	20×M30	175
600	ДЗП-0005.МФСРП.ДС.РД.АТА.600.010.09.06.04.У1; ДЗП-0005.МФСРП.ДС.РД.АТА.600.016.09.06.04.У1	459	565	154	725	770	20×M27	20×M33	253

В таблицах указано обозначение затворов дисковых поворотных с материалом корпуса из углеродистой стали, материалом диска из коррозионностойкой стали и уплотнением из силикона, климатического исполнения У1.

Размеры верхнего присоединительного фланца и крутящие моменты для электро-пневмо приводов.

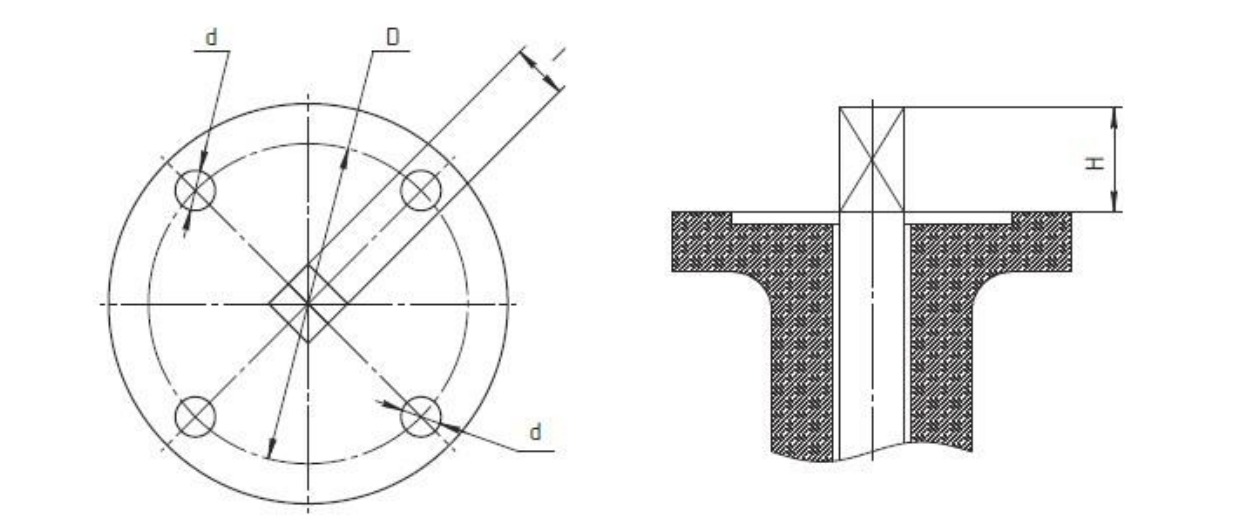

Ду	Фланец по ISO	Размеры, мм				Мкр, Н×м	
		D	d	l	H	РУ 1,0	РУ 1,6
40	F07	70	10	11	25	10	10
50	F07	70	10	11	25	19	19
65	F07	70	10	11	25	22	22
80	F07	70	10	11	25	54	54
100	F07	70	10	11	25	66	66
125	F07	70	10	14	25	78	78
150	F07	70	10	14	25	120	120
200	F10	102	12	17	35	228	228
250	F10	102	12	22	30	388	388
300	F10	102	12	22	30	588	588
350	F10	102	12	22	45	750	750
400	F14	140	18	27	50,8	1320	1320
450	F14	140	18	27	50,8	1440	1440
500	F14	140	18	32	57,5	1680	1680
600	F16	165	23	36	70	2640	2640

Размеры для сравнений.

Для корректного подбора электроприводов рекомендуем консультироваться с техническими специалистами ООО «Атланта».

Затворы дисковые поворотные с двойным эксцентриситетом фланцевые

ТИП 0006
ДУ 50–2400
РУ 0,6–2,5 МПа

Предназначены для установки на трубопроводе в качестве запорных и регулирующих устройств.

Данные затворы выполнены со смещением диска — относительно оси корпуса и оси трубопровода. Мягкое уплотнение из EPDM, NBR или Viton изготавливается в виде съемного кольца на диске, что упрощает его оперативную замену в случае износа и продлевает срок службы затвора.

При углах открытия от 20° до 70° затворы могут использоваться для дросселирования потока рабочей среды.

Изготовление и поставка по всем нормам и ГОСТу

Условия эксплуатации

Рабочая среда	Вода, нефть, нефтепродукты, водогазонефтяные смеси, дренажные и канализационные стоки, морская вода
Температура рабочей среды, в зависимости от материалов конструкции, °С	от –40 до +200
Температура окружающей среды, в зависимости от материалов конструкции, °С	от –70 до +60
Климатическое исполнение по ГОСТ 15150-69	У, УХЛ, ХЛ
Направление подачи рабочей среды	Одностороннее, по стрелке на корпусе затвора. Двустороннее по требованию Заказчика
Установочное положение	Любое, за исключением положения «электроприводом вниз» для затворов с электроприводом
Присоединение к трубопроводу (присоединительные фланцы трубопровода по ГОСТ 33259-2015)	Фланцевое

Технические характеристики

Диаметр номинальный ДУ, мм	50-2400
Давление номинальное РУ, МПа (кгс/см^2)	0,6 (6); 1,0 (10); 1,6 (16); 2,5 (25)
Класс герметичности затвора по ГОСТ 9544-2015	А
Размеры верхнего фланца под привод	В соответствии со стандартом ISO 5211
Тип привода	Редукторный ДУ 50-2400
	Электропривод — ДУ 50-2400
Скорость потока рабочей среды, м/с	Не более 1,0–5,0 для жидкостей

Материалы оСновныХ деталеЙ

Наименование детали	Материал	Обозначение	Описание
Корпус	Сталь углеродистая	06	Применяется для неагрессивных сред
	Сталь коррозионностойкая	04	Применяется в условиях агрессивной среды и при низких температурах
	Чугун высокопрочный	02	Высокопрочный чугун с шаровидным графитом
Диск	Сталь углеродистая	06	Применяется для неагрессивных сред
	Сталь коррозионностойкая	04	Применяется в условиях агрессивной среды и при низких температурах
	Сталь коррозионностойкая с содержанием молибдена	03	Применяется в условиях особо агрессивной среды и при низких температурах
	Чугун высокопрочный	02	Высокопрочный чугун с шаровидным графитом

Материал уПлотнения

Материал	Рабочая температура, °С	Обозначение	Описание
NBR	от −30 до +80	08	Стойкость к маслам, смазочным материалам, топливам, природному газу. Неустойчив к щелочным и кислотным средам, водяному пару
EPDM	от −40 до +130	07	Стойкость к воде, пару, щелочам, кислотам, абразивным примесям, воздуху. Неустойчив к горюче-смазочным материалам, жирам
VITON	от −30 до +180	06	Стойкость к маслам, бензинам, дизельному топливу, растворам кислот и щелочей средней концентрации. Неустойчив к кетонам, горячей воде, пару
PTFE	от −40 до +200	05	Универсальная термическая и химическая стойкость

При выборе материалов корпусов, дисков и уплотнений для конкретных рабочих условий рекомендуем обращаться за консультацией к специалистам ООО «Атланта». Приведенные температуры являются предельными для данного типа эластомера в статическом состоянии.

По требованию Заказчика затворы данного типа могут быть укомплектованы электроприводами, а также комплектами ответных фланцев, крепежом и прокладками ПОН.

Рекомендации по монтажу находятся в разделе «Справочная информация».

Пропускная способность

ДУ	100	125	150	200	250	300	350	400	450	500	600
Kv	620	930	1310	2500	4080	6030	8410	11140	14270	17800	24843

ДУ	700	800	900	1000	1200	1400	1600	1800	2000	2400
Kv	35362	46870	58632	72610	104985	144850	190354	239050	296460	429820

Показатели надежности

ДУ	40–100	125, 150	200–300	350, 400	450–600	700–900	1000–1800
Средний ресурс, циклов, не менее	5200	4200	3800	3200	2200	1800	1700
Гарантийная наработка, циклов, не менее	1900	1600	1500	1300	900	700	550

Средний ресурс и гарантийная наработка узла уплотнения определены при испытаниях затворов водой по СанПиН 2.1.4.1074-01.

При эксплуатации затворов на рабочих средах, отличных от воды, показатели надежности определяются конкретной средой в зависимости от её параметров.

Гарантия

Срок консервации	3 года
Средний срок службы корпусных деталей, не менее	50 лет
Средний срок службы выемных деталей и комплектующих изделий, не менее	10 лет

Гарантийный срок эксплуатации — 18 месяцев со дня ввода в эксплуатацию, но не более 24 месяцев с момента продажи при условии соблюдения потребителем правил транспортировки, монтажа и эксплуатации.

Схема эксцентриситета

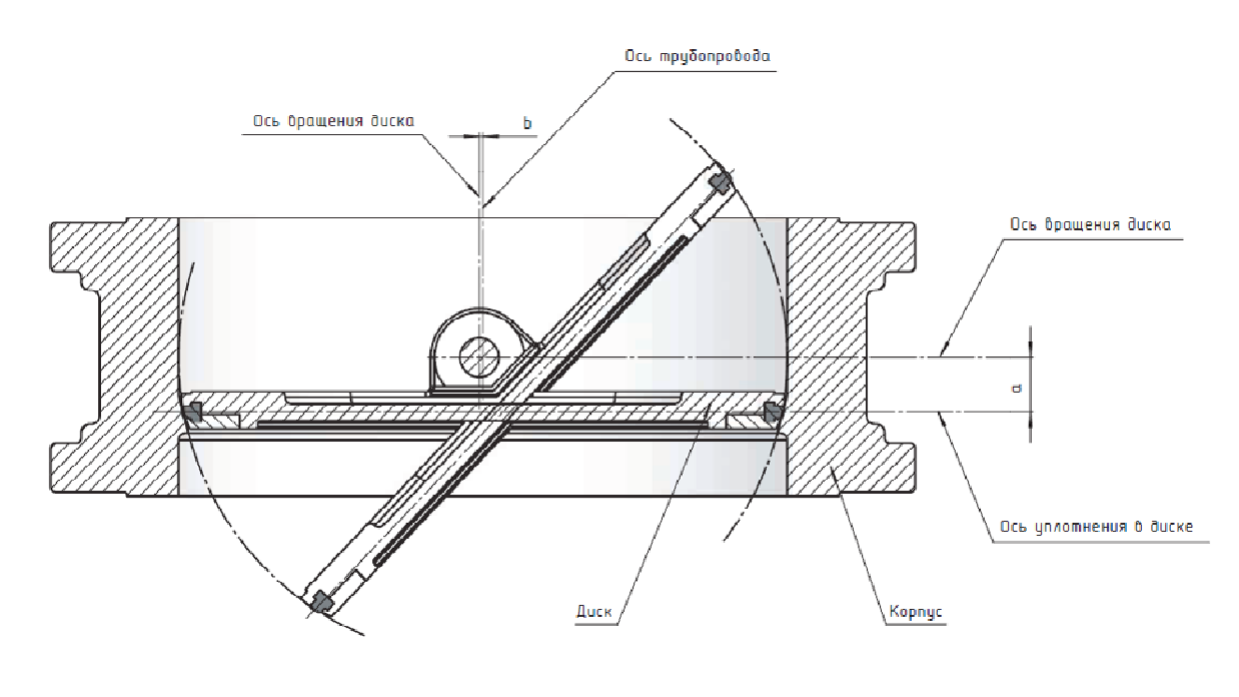

Эксцентриситет «a» — это смещение оси вращения диска относительно оси уплотнения в затворе; эксцентриситет «b» — это смещение оси вращения диска от оси трубопровода. Данная конструкция позволяет уменьшить трение в точках контакта диска и седла, что повышает надежность и срок службы данных затворов, снижает крутящий момент для управления затвором.

Варианты уплотнений и схематическое положение

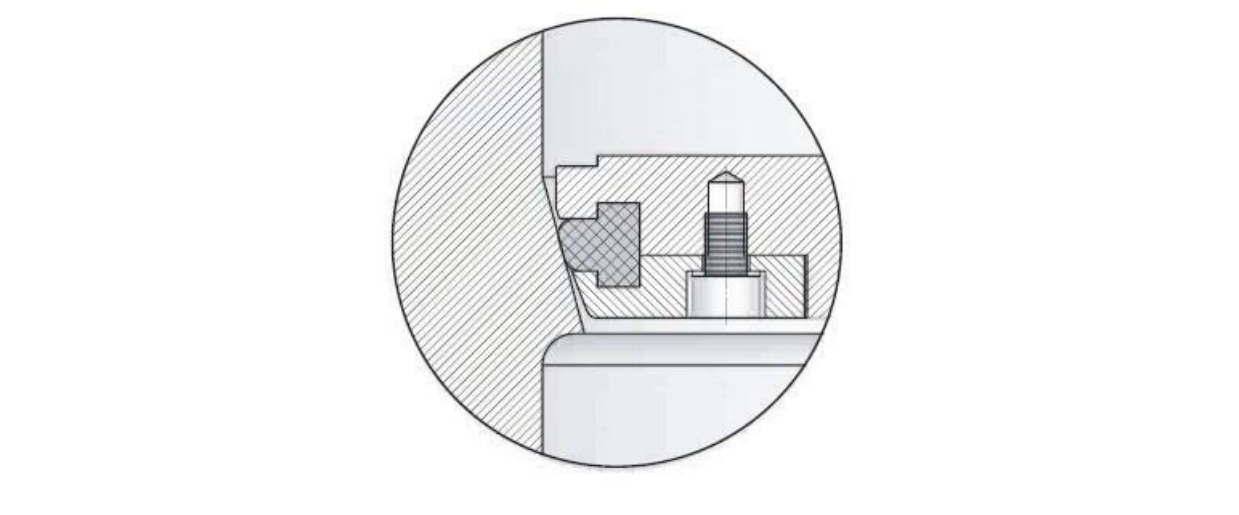

Уплотнение состоит из эластичного кольца с Т-образным профилем, зафиксированного на ободе диска прижимным кольцом. В закрытом положении уплотнительное кольцо прижато к седлу, имеющему конусообразную форму. Все это обеспечивает двустороннюю герметичность затвора.

Габаритные размеры затворов для их присоединения

Фланцевое

РЕДУКТОРНЫЙ ПРИВОД
ДУ 50-500

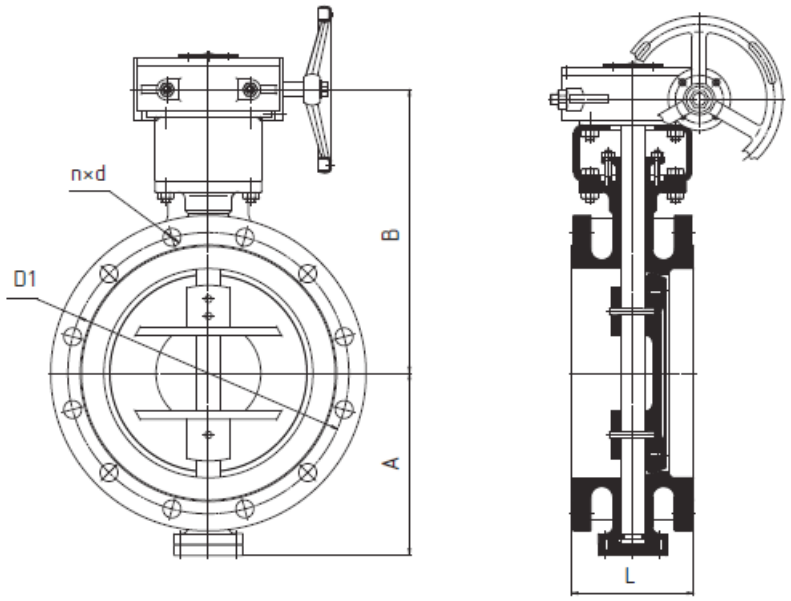

РЕДУКТОРНЫЙ ПРИВОД
ДУ 600-2 400

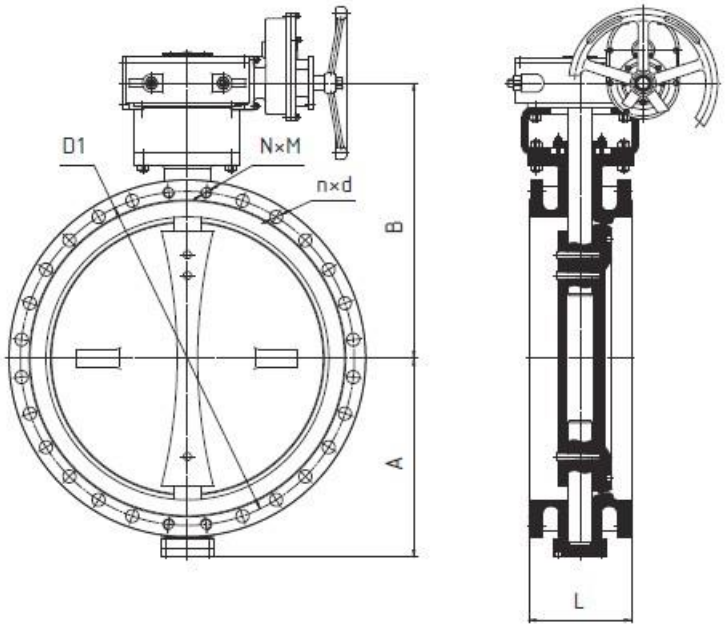

ДУ	Условное обозначение	РУ 1,0							
		Размеры, мм						Масса с редуктором, кг	
		A	B	L		D1	n×d		
				короткие	длинные			короткие	длинные
50	ДЗП-0006.ФЛ.ОС.РД.АТА.050.010.07.06.06.У1	82,5	150	108	150	125	4×18	16	20
65	ДЗП-0006.ФЛ.ОС.РД.АТА.065.010.07.06.06.У1	92,5	165	112	170	145	4×18	17	21
80	ДЗП-0006.ФЛ.ОС.РД.АТА.080.010.07.06.06.У1	100	170	114	180	160	8×18	17	21
100	ДЗП-0006.ФЛ.ОС.РД.АТА.100.010.07.06.06.У1	95	230	127	190	180	8×18	25	30
125	ДЗП-0006.ФЛ.ОС.РД.АТА.125.010.07.06.06.У1	110	257	140	200	210	8×18	28	34
150	ДЗП-0006.ФЛ.ОС.РД.АТА.150.010.07.06.06.У1	150	300	140	210	240	8×22	32	38
200	ДЗП-0006.ФЛ.ОС.РД.АТА.200.010.07.06.06.У1	200	350	152	230	295	8×22	42	50
250	ДЗП-0006.ФЛ.ОС.РД.АТА.250.010.07.06.06.У1	240	370	165	250	350	12×22	60	72
300	ДЗП-0006.ФЛ.ОС.РД.АТА.300.010.07.06.06.У1	270	427	178	270	400	12×22	90	108
350	ДЗП-0006.ФЛ.ОС.РД.АТА.350.010.07.06.06.У1	310	450	190	290	460	16×22	130	156
400	ДЗП-0006.ФЛ.ОС.РД.АТА.400.010.07.06.06.У1	352	525	216	310	515	16×26	190	228
450	ДЗП-0006.ФЛ.ОС.РД.АТА.450.010.07.06.06.У1	360	543	222	330	565	20×26	250	300
500	ДЗП-0006.ФЛ.ОС.РД.АТА.500.010.07.06.06.У1	390	585	229	350	620	20×26	300	360
600	ДЗП-0006.ФЛ.ОС.РД.АТА.600.010.07.06.06.У1	450	643	267	390	725	20×30	430	516
700	ДЗП-0006.ФЛ.ОС.РД.АТА.700.010.07.06.06.У1	520	737	292	430	840	24×30	500	600
800	ДЗП-0006.ФЛ.ОС.РД.АТА.800.010.07.06.06.У1	590	885	318	470	950	24×33	690	828
900	ДЗП-0006.ФЛ.ОС.РД.АТА.900.010.07.06.06.У1	640	975	330	510	1050	28×33	950	1140
1000	ДЗП-0006.ФЛ.ОС.РД.АТА.1000.010.07.06.06.У1	710	1130	410	550	1160	28×33	1080	1296
1200	ДЗП-0006.ФЛ.ОС.РД.АТА.1200.010.07.06.06.У1	835	1220	470	630	1380	32×39	1900	2280
1400	ДЗП-0006.ФЛ.ОС.РД.АТА.1400.010.07.06.06.У1	1000	1430	530	710	1590	36×45	2600	3120
1600	ДЗП-0006.ФЛ.ОС.РД.АТА.1600.010.07.06.06.У1	1080	1500	600	790	1820	40×52	3500	4200
1800	ДЗП-0006.ФЛ.ОС.РД.АТА.1800.010.07.06.06.У1	1215	1650	670	870	2020	44×52	4500	5400
2000	ДЗП-0006.ФЛ.ОС.РД.АТА.2000.010.07.06.06.У1	1330	1720	760	950	2230	48×52	6100	7320
2200	ДЗП-0006.ФЛ.ОС.РД.АТА.2200.010.07.06.06.У1	1530	1900	800	1000	2440	52×56	7100	8520
2400	ДЗП-0006.ФЛ.ОС.РД.АТА.2400.010.07.06.06.У1	1625	2070	850	1100	2650	56×56	8800	10560

ДУ	Условное обозначение	РУ 1,6							
		Размеры, мм						Масса с редуктором, кг	
		A	B	L		D1	n×d		
				короткие	длинные			короткие	длинные
50	ДЗП-0006.ФЛ.ОС.РД.АТА.050.016.07.06.06.У1	82,5	150	108	150	125	4×18	16	20
65	ДЗП-0006.ФЛ.ОС.РД.АТА.065.016.07.06.06.У1	92,5	165	112	170	145	4×18	17	21
80	ДЗП-0006.ФЛ.ОС.РД.АТА.080.016.07.06.06.У1	100	170	114	180	160	8×18	17	21
100	ДЗП-0006.ФЛ.ОС.РД.АТА.100.016.07.06.06.У1	95	230	127	190	180	8×18	25	30
125	ДЗП-0006.ФЛ.ОС.РД.АТА.125.016.07.06.06.У1	110	257	140	200	210	8×18	28	34
150	ДЗП-0006.ФЛ.ОС.РД.АТА.150.016.07.06.06.У1	150	300	140	210	240	8×22	32	38
200	ДЗП-0006.ФЛ.ОС.РД.АТА.200.016.07.06.06.У1	200	350	152	230	295	12×22	42	50
250	ДЗП-0006.ФЛ.ОС.РД.АТА.250.016.07.06.06.У1	240	370	165	250	355	12×26	60	72
300	ДЗП-0006.ФЛ.ОС.РД.АТА.300.016.07.06.06.У1	270	427	178	270	410	12×26	90	108
350	ДЗП-0006.ФЛ.ОС.РД.АТА.350.016.07.06.06.У1	310	450	190	290	470	16×26	130	156
400	ДЗП-0006.ФЛ.ОС.РД.АТА.400.016.07.06.06.У1	352	525	216	310	525	16×30	190	228
450	ДЗП-0006.ФЛ.ОС.РД.АТА.450.016.07.06.06.У1	360	543	222	330	585	20×30	250	300
500	ДЗП-0006.ФЛ.ОС.РД.АТА.500.016.07.06.06.У1	390	585	229	350	650	20×33	300	360
600	ДЗП-0006.ФЛ.ОС.РД.АТА.600.016.07.06.06.У1	450	643	267	390	770	20×39	430	516
700	ДЗП-0006.ФЛ.ОС.РД.АТА.700.016.07.06.06.У1	520	737	292	430	840	24×39	500	600
800	ДЗП-0006.ФЛ.ОС.РД.АТА.800.016.07.06.06.У1	590	885	318	470	950	24×39	690	828
900	ДЗП-0006.ФЛ.ОС.РД.АТА.900.016.07.06.06.У1	640	975	330	510	1050	28×39	950	1140
1000	ДЗП-0006.ФЛ.ОС.РД.АТА.1000.016.07.06.06.У1	710	1130	410	550	1170	28×45	1080	1296
1200	ДЗП-0006.ФЛ.ОС.РД.АТА.1200.016.07.06.06.У1	835	1220	470	630	1390	32×52	1900	2280
1400	ДЗП-0006.ФЛ.ОС.РД.АТА.1400.016.07.06.06.У1	1000	1430	530	710	1590	36×52	2600	3120
1600	ДЗП-0006.ФЛ.ОС.РД.АТА.1600.016.07.06.06.У1	1080	1500	600	790	1820	40×56	3500	4200
1800	ДЗП-0006.ФЛ.ОС.РД.АТА.1800.016.07.06.06.У1	1215	1650	670	870	2020	44×56	4500	5400
2000	ДЗП-0006.ФЛ.ОС.РД.АТА.2000.016.07.06.06.У1	1330	1720	760	950	2230	48×62	6100	7320
2200	ДЗП-0006.ФЛ.ОС.РД.АТА.2200.016.07.06.06.У1	1530	1900	800	1000	2440	52×62	7100	8520
2400	ДЗП-0006.ФЛ.ОС.РД.АТА.2400.016.07.06.06.У1	1625	2070	850	1100	2650	56×62	8800	10560

ДУ	Условное обозначение	РУ 2,5					
		Размеры, мм					Масса с редуктором, кг
		A	B	L	D1	n×d	
200	ДЗП-0006.ФЛ.ОС.РД.АТА.200.025.07.06.06.У1	200	350	230	310	12×26	50
250	ДЗП-0006.ФЛ.ОС.РД.АТА.250.025.07.06.06.У1	240	370	250	370	12×30	72
300	ДЗП-0006.ФЛ.ОС.РД.АТА.300.025.07.06.06.У1	270	427	270	430	16×30	108
350	ДЗП-0006.ФЛ.ОС.РД.АТА.350.025.07.06.06.У1	310	450	290	490	16×33	156
400	ДЗП-0006.ФЛ.ОС.РД.АТА.400.025.07.06.06.У1	352	525	310	550	16×33	228
450	ДЗП-0006.ФЛ.ОС.РД.АТА.450.025.07.06.06.У1	360	543	330	600	20×33	300
500	ДЗП-0006.ФЛ.ОС.РД.АТА.500.025.07.06.06.У1	390	585	350	660	20×39	360
600	ДЗП-0006.ФЛ.ОС.РД.АТА.600.025.07.06.06.У1	450	643	390	770	20×39	516
700	ДЗП-0006.ФЛ.ОС.РД.АТА.700.025.07.06.06.У1	520	737	430	875	24×45	600
800	ДЗП-0006.ФЛ.ОС.РД.АТА.800.025.07.06.06.У1	590	885	470	990	24×45	828
900	ДЗП-0006.ФЛ.ОС.РД.АТА.900.025.07.06.06.У1	640	975	510	1090	28×52	1140
1000	ДЗП-0006.ФЛ.ОС.РД.АТА.1000.025.07.06.06.У1	710	1130	550	1210	28×56	1296
1200	ДЗП-0006.ФЛ.ОС.РД.АТА.1200.025.07.06.06.У1	835	1220	630	1420	32×56	2280
1400	ДЗП-0006.ФЛ.ОС.РД.АТА.1400.025.07.06.06.У1	1000	1430	710	1640	36×62	3120
1600	ДЗП-0006.ФЛ.ОС.РД.АТА.1600.025.07.06.06.У1	1080	1500	790	1860	36×62	4200

В таблицах указано обозначение затворов дисковых поворотных с материалом диска и корпуса из углеродистой стали, с уплотнением из EPDM, с односторонней подачей рабочей среды и климатическим исполнением У1.

Размеры верхнего фланца и крутящие моменты для подбора приводов

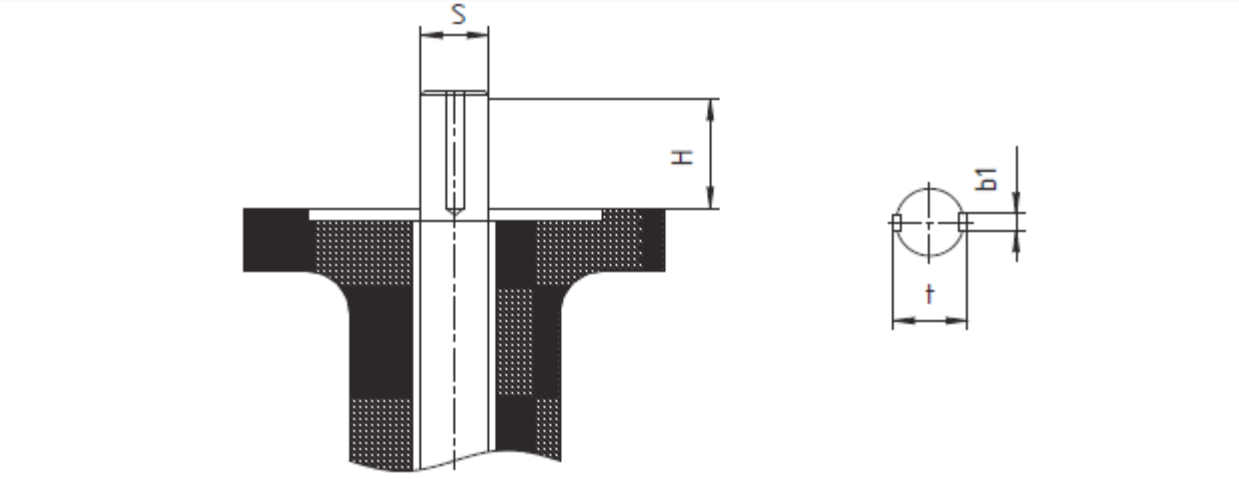

ДУ	РУ 1,0		РУ 1,6		РУ 2,5	
	Фланец по ISO	Мкр, Н×м	Фланец по ISO	Мкр, Н×м	Фланец по ISO	Мкр, Н×м
50	F07	50	F07	50	F07	70
65	F07	80	F07	80	F07	90
80	F07	105	F07	105	F07	120
100	F07	100	F07	160	F07	250
125	F07	150	F07	230	F07	360
150	F07	200	F07	320	F07	480
200	F12	297	F12	422	F12	652
250	F12	498	F12	711	F12	1099
300	F12	779	F12	1122	F12	1700
350	F12	1122	F12	1621	F12	2484
400	F14	1548	F14	2247	F14	3445
450	F14	2060	F14	3002	F14	4609
500	F16	2563	F16	3899	F16	5990
600	F25	4211	F25	6158	F25	9827
700	F25	6189	F25	9106	F25	14513
800	F25	8683	F25	12845	F25	20444
900	F25	11463	F25	17038	F25	27088
1000	F30	15553	F30	23145	F30	38672
1200	F30	25020	F30	37507	F35	62260
1400	F35	37594	F35	59348	F40	89461
1600	F40	53749	F40	84939	F48	128416
1800	F40	75789	F48	119398		180446
2000	F48	100777	F48	158931		
2200	F60	130633		206205		
2400	F60	165741		261843		

Данные для справок.

Для правильного подбора электроприводов рекомендуем консультироваться с представителями ООО «Атланта». Размеры и форма штока уточняются по запросу. Для ДУ 500 и выше возможна установка многооборотных приводов через червячный редуктор.

Дисковые затворы поворотные с тройным эксцентриситетом

ТИП 0007
ДУ 50–2000
РУ 0,6–10,0 МПа

Предназначены для установки на трубопроводе в качестве запорных и регулирующих устройств.

Данная конструкция затворов позволяет минимизировать потери на трениепри открытии-закрытии затвора, снижает крутящий моментна штоке, необходимый для управления.

Применение в затворах сборного металлографитового или цельнометаллического уплотнения позволяет эксплуатировать их в условиях высокого давления и температуры, что является важным преимуществом перед затворами с эластомерным уплотнением.

При углах открытия от 20° до 70° затворы могут использоваться для регулирования потока среды.

Изготовление и поставка по всем нормам и ГОСТу.

Условия эксплуатации

Рабочая среда	Вода, воздух, пар, природный газ и газообразные углеводороды, нефть, нефтепродукты, коксовый газ, аммиак, кислоты, щелочи, спирты
Температура рабочей среды, в зависимости от материалов конструкции, °С	от –100 до +500
Температура окружающей среды, в зависимости от материалов конструкции, °С	от –70 до +60
Климатическое исполнение по ГОСТ 15150-69	У, УХЛ, ХЛ
Направление подачи рабочей среды	Одностороннее, по стрелке на корпусе затвора. Двустороннее по требованию Заказчика
Установочное положение	Любое, за исключением положения «электроприводом вниз» для затворов с электроприводом
Присоединение к трубопроводу (присоединительные фланцы трубопровода по ГОСТ 33259-2015)	Межфланцевое с гладкими проушинами
	Межфланцевое с резьбовыми проушинами
	Фланцевое
	Под приварку

Технические характеристики

Диаметр номинальный ДУ, мм	50-2000
Давление номинальное РУ, МПа (кгс/см^2)	0,6 (6); 1,0 (10); 1,6 (16); 2,5 (25); 4,0 (40); 6,3 (63); 10,0 (100)
Класс герметичности затвора по ГОСТ 9544-2015	А
Размеры верхнего фланца под привод	В соответствии со стандартом ISO 5211
Тип привода	Ручной ДУ 50-125
	Редукторный ДУ 50-2000
	Электрический или пневматический привод — ДУ 50-2000

Материалы основных деталей

Наименование детали	Материал	Обозначение	Описание
Корпус	Сталь углеродистая	06	Применяется для неагрессивных сред
	Сталь низколегированная	05	Применяется при низких температурах
	Сталь коррозионностойкая	04	Применяется в условиях агрессивной среды и при низких температурах
	Сталь коррозионностойкая молибденосодержащая	03	Применяется в условиях особо агрессивной среды и при низких температурах
Диск	Сталь углеродистая	06	Применяется для неагрессивных сред
	Сталь низколегированная	05	Применяется при низких температурах
	Сталь коррозионностойкая	04	Применяется в условиях агрессивной среды и при низких температурах
	Сталь коррозионностойкая молибденосодержащая	03	Применяется в условиях особо агрессивной среды и при низких температурах

Материалы уплотнения

Материал	Рабочая температура, °С	Обозначение	Описание
PTFE	от –40 до +200	05	Универсальная термическая и химическая стойкость
Сталь коррозионностойкая + графит	от –100 до +425	04	Наборное уплотнение из графитовых и нержавеющих колец
Сталь коррозионностойкая (металл по металлу)	от –100 до +500	03	Применяется при высоких температурах

При выборе материалов корпусов, дисков и уплотнений для конкретных рабочих условий рекомендуем обращаться за консультацией к специалистам ООО «Атланта».

По требованию Заказчика затворы данного типа могут быть укомплектованы электроприводами, а также комплектами ответных фланцев, крепежом и прокладками ПОН.

Рекомендации по монтажу находятся в разделе «Справочная информация».

Пропускная способность

ДУ	50	65	80	100	125	150	200	250	300	350	400
Kv	39	103	162	275	518	782	1436	2693	4452	62635	76540

ДУ	450	500	600	700	800	900	1000	1200	1400	1600	1800	2000
Kv	10180	13152	19586	28165	38046	47981	60692	89160	125631	196432	223785	281540

Показатели надежности

ДУ	40–100	125, 150	200–300	350, 400	450–600	700–900	1000–2000
Средний ресурс, циклов, не менее	5300	4300	3900	3300	2300	1900	1800
Гарантийная наработка, циклов, не менее	2000	1700	1600	1400	1000	800	650

Средний ресурс и гарантийная наработка узла уплотнения определены при испытаниях затворов водой.

При эксплуатации затворов на рабочих средах, отличных от воды, показатели надежности определяются конкретной средой в зависимости от её параметров.

Гарантия

Срок консервации	3 года
Средний срок службы корпусных деталей, не менее	50 лет
Средний срок службы выемных деталей и комплектующих изделий, не менее	10 лет

Гарантийный срок эксплуатации — 18 месяцев со дня ввода в эксплуатацию, но не более 24 месяцев с момента продажи при условии соблюдения потребителем правил транспортировки, монтажа и эксплуатации.

Схема эксцетриситета

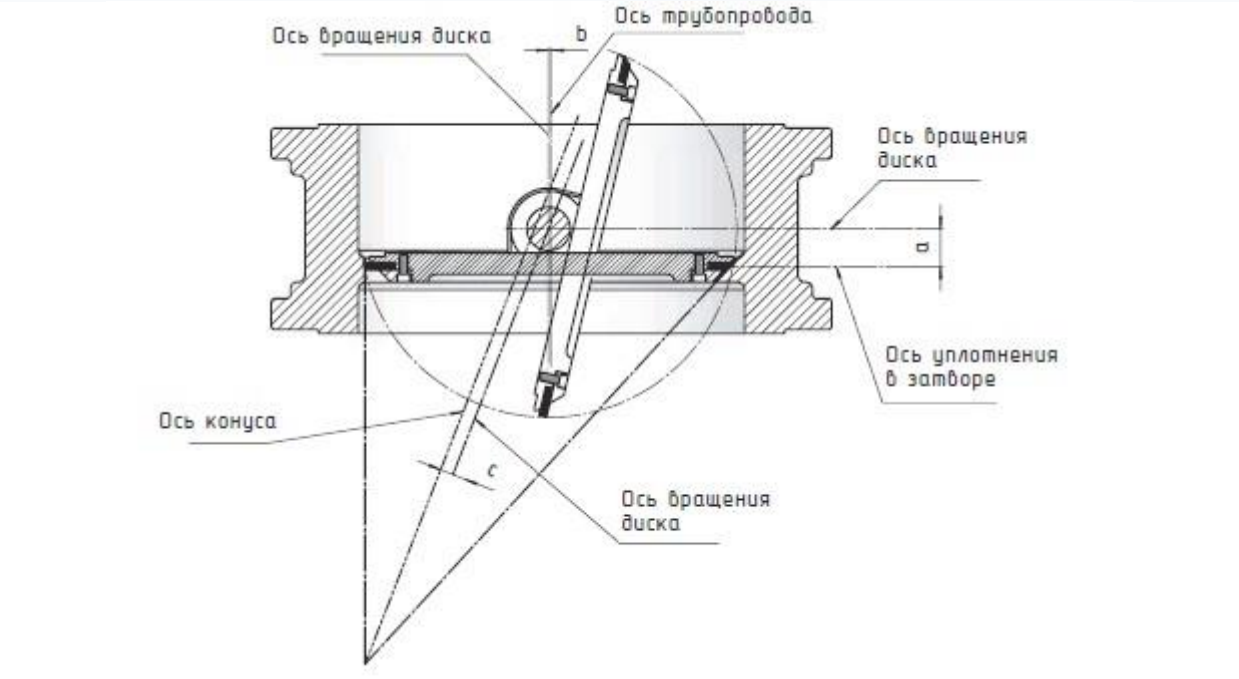

На данном рисунке показана конструкция затворов с тройным эксцентриситетом: ось вращения диска и ось уплотнения в затворе создают эксцентриситет «a»; ось вращения диска смещена от оси трубопровода — это эксцентриситет «b»; третий эксцентриситет «c» образуется за счет конической формы уплотнительной поверхности. Основная цель такой конструкции — это уменьшение трения в точках контакта диска и седла, что повышает надежность и срок службы данных затворов, снижает крутящий момент для управления затвором.

Варианты уплотнений

Металл по металу | PTFE

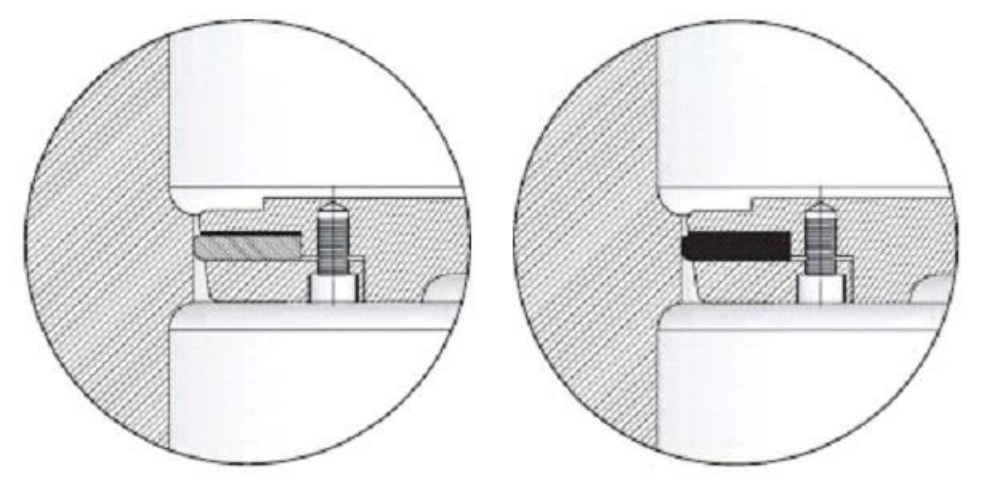

По умолчанию затворы типа ТЭ имеют одностороннюю герметичность, т. е. направление рабочей среды должно быть одностороннее, в соответствии со стрелкой на корпусе. Использовать такие затворы для перекрытия потока рабочей среды в обратном направлении не допускается, это может привести к поломке затвора. В исключительных случаях, после согласования с производителем, возможно применение данных затворов для обратного потока рабочей среды с давлением меньше номинального. Под заказ возможно изготовление двусторонних затворов типа ТЭ для любого направления потока рабочей среды. Это достигается применением более прочных элементов конструкции затвора, таких как шток, подшипники, редуктор и т. д.

Габаритные размеры затворов для их присоединения

Межфланцевое с проушинами (гладкие)

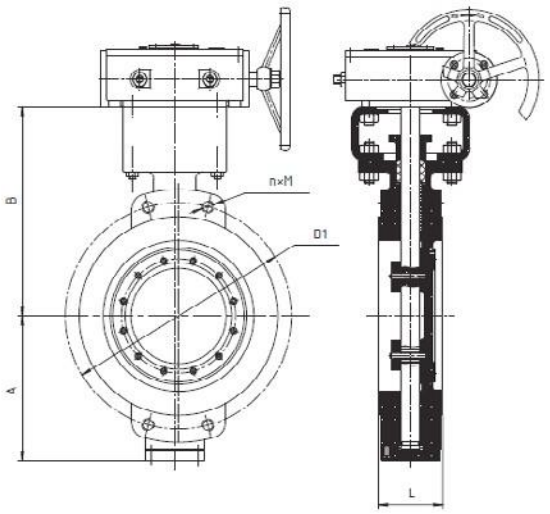

ДУ	Условное обозначение	РУ 1,0					
		Размеры, мм					Масса с редуктором, кг
		A	B	L	D1	n×d	
50	ДЗП-0007.МФСГП.ОС.РД.АТА.050.010.05.06.06.У1	70	235	43	125	4×18	11
65	ДЗП-0007.МФСГП.ОС.РД.АТА.065.010.05.06.06.У1	75	250	46	145	4×18	13
80	ДЗП-0007.МФСГП.ОС.РД.АТА.080.010.05.06.06.У1	85	250	64	160	4×18	15
100	ДЗП-0007.МФСГП.ОС.РД.АТА.100.010.05.06.06.У1	100	260	64	180	8×18	16
125	ДЗП-0007.МФСГП.ОС.РД.АТА.125.010.05.06.06.У1	110	280	70	210	8×18	21
150	ДЗП-0007.МФСГП.ОС.РД.АТА.150.010.05.06.06.У1	150	310	76	240	8×22	25
200	ДЗП-0007.МФСГП.ОС.РД.АТА.200.010.05.06.06.У1	210	380	89	295	8×22	38
250	ДЗП-0007.МФСГП.ОС.РД.АТА.250.010.05.06.06.У1	235	395	114	350	12×22	60
300	ДЗП-0007.МФСГП.ОС.РД.АТА.300.010.05.06.06.У1	265	425	114	400	12×22	76
350	ДЗП-0007.МФСГП.ОС.РД.АТА.350.010.05.06.06.У1	300	480	127	460	16×22	109
400	ДЗП-0007.МФСГП.ОС.РД.АТА.400.010.05.06.06.У1	355	535	140	515	16×26	130
450	ДЗП-0007.МФСГП.ОС.РД.АТА.450.010.05.06.06.У1	380	570	152	565	20×26	135
500	ДЗП-0007.МФСГП.ОС.РД.АТА.500.010.05.06.06.У1	395	590	152	620	20×26	206
600	ДЗП-0007.МФСГП.ОС.РД.АТА.600.010.05.06.06.У1	450	675	154	725	20×30	312
700	ДЗП-0007.МФСГП.ОС.РД.АТА.700.010.05.06.06.У1	520	770	165	840	24×30	369
800	ДЗП-0007.МФСГП.ОС.РД.АТА.800.010.05.06.06.У1	590	840	190	950	24×33	570
900	ДЗП-0007.МФСГП.ОС.РД.АТА.900.010.05.06.06.У1	660	915	203	1050	28×33	750
1000	ДЗП-0007.МФСГП.ОС.РД.АТА.1000.010.05.06.06.У1	730	1050	216	1160	28×33	930
1200	ДЗП-0007.МФСГП.ОС.РД.АТА.1200.010.05.06.06.У1	870	1190	254	1380	32×39	1183
1400	ДЗП-0007.МФСГП.ОС.РД.АТА.1400.010.05.06.06.У1	1015	1350	279	1590	36×45	1415

ДУ	Условное обозначение	РУ 1,6					
		Размеры, мм					Масса с редуктором, кг
		A	B	L	D1	n×d	
50	ДЗП-0007.МФСГП.ОС.РД.АТА.050.016.05.06.06.У1	70	235	43	125	4×18	11
65	ДЗП-0007.МФСГП.ОС.РД.АТА.065.016.05.06.06.У1	75	250	46	145	4×18	13
80	ДЗП-0007.МФСГП.ОС.РД.АТА.080.016.05.06.06.У1	85	250	64	160	4×18	15
100	ДЗП-0007.МФСГП.ОС.РД.АТА.100.016.05.06.06.У1	100	260	64	180	8×18	16
125	ДЗП-0007.МФСГП.ОС.РД.АТА.125.016.05.06.06.У1	110	280	70	210	8×18	21
150	ДЗП-0007.МФСГП.ОС.РД.АТА.150.016.05.06.06.У1	150	310	76	240	8×22	25
200	ДЗП-0007.МФСГП.ОС.РД.АТА.200.016.05.06.06.У1	210	380	89	295	12×22	38
250	ДЗП-0007.МФСГП.ОС.РД.АТА.250.016.05.06.06.У1	235	395	114	355	12×26	60
300	ДЗП-0007.МФСГП.ОС.РД.АТА.300.016.05.06.06.У1	265	425	114	410	12×26	76
350	ДЗП-0007.МФСГП.ОС.РД.АТА.350.016.05.06.06.У1	300	480	127	470	16×26	109
400	ДЗП-0007.МФСГП.ОС.РД.АТА.400.016.05.06.06.У1	355	535	140	525	16×30	130
450	ДЗП-0007.МФСГП.ОС.РД.АТА.450.016.05.06.06.У1	380	570	152	585	20×30	135
500	ДЗП-0007.МФСГП.ОС.РД.АТА.500.016.05.06.06.У1	395	590	152	650	20×33	206
600	ДЗП-0007.МФСГП.ОС.РД.АТА.600.016.05.06.06.У1	450	675	154	770	20×39	312
700	ДЗП-0007.МФСГП.ОС.РД.АТА.700.016.05.06.06.У1	520	770	165	840	24×39	369
800	ДЗП-0007.МФСГП.ОС.РД.АТА.800.016.05.06.06.У1	590	840	190	950	24×39	570
900	ДЗП-0007.МФСГП.ОС.РД.АТА.900.016.05.06.06.У1	660	915	203	1050	28×39	750
1000	ДЗП-0007.МФСГП.ОС.РД.АТА.1000.016.05.06.06.У1	730	1050	216	1170	28×45	930
1200	ДЗП-0007.МФСГП.ОС.РД.АТА.1200.016.05.06.06.У1	870	1190	254	1390	32×52	1183

ДУ	Условное обозначение	РУ 2,5					
		Размеры, мм					Масса с редуктором, кг
		A	B	L	D1	n×d	
50	ДЗП-0007.МФСГП.ОС.РД.АТА.050.025.05.06.06.У1	70	235	43	125	4×18	14
65	ДЗП-0007.МФСГП.ОС.РД.АТА.065.025.05.06.06.У1	75	250	46	145	8×18	14
80	ДЗП-0007.МФСГП.ОС.РД.АТА.080.025.05.06.06.У1	85	250	64	160	8×18	14
100	ДЗП-0007.МФСГП.ОС.РД.АТА.100.025.05.06.06.У1	100	260	64	190	8×22	15
125	ДЗП-0007.МФСГП.ОС.РД.АТА.125.025.05.06.06.У1	110	280	70	220	8×26	22
150	ДЗП-0007.МФСГП.ОС.РД.АТА.150.025.05.06.06.У1	150	310	76	250	8×26	32
200	ДЗП-0007.МФСГП.ОС.РД.АТА.200.025.05.06.06.У1	210	380	89	310	12×26	48
250	ДЗП-0007.МФСГП.ОС.РД.АТА.250.025.05.06.06.У1	235	395	114	370	12×30	68
300	ДЗП-0007.МФСГП.ОС.РД.АТА.300.025.05.06.06.У1	265	425	114	430	16×30	98
350	ДЗП-0007.МФСГП.ОС.РД.АТА.350.025.05.06.06.У1	300	480	127	490	16×33	112
400	ДЗП-0007.МФСГП.ОС.РД.АТА.400.025.05.06.06.У1	355	535	140	550	16×33	145
450	ДЗП-0007.МФСГП.ОС.РД.АТА.450.025.05.06.06.У1	380	570	152	600	20×33	198
500	ДЗП-0007.МФСГП.ОС.РД.АТА.500.025.05.06.06.У1	395	590	152	660	20×39	287
600	ДЗП-0007.МФСГП.ОС.РД.АТА.600.025.05.06.06.У1	450	675	154	770	20×39	405
700	ДЗП-0007.МФСГП.ОС.РД.АТА.700.025.05.06.06.У1	520	770	165	875	24×45	461
800	ДЗП-0007.МФСГП.ОС.РД.АТА.800.025.05.06.06.У1	590	840	190	990	24×45	712
900	ДЗП-0007.МФСГП.ОС.РД.АТА.900.025.05.06.06.У1	660	915	203	1090	28×52	832
1000	ДЗП-0007.МФСГП.ОС.РД.АТА.1000.025.05.06.06.У1	730	1050	216	1210	28×56	1270
1200	ДЗП-0007.МФСГП.ОС.РД.АТА.1200.025.05.06.06.У1	870	1190	254	1420	32×56	1464

ДУ	Условное обозначение	РУ 4,0					
		Размеры, мм					Масса с редуктором, кг
		A	B	L	D1	n×d	
50	ДЗП-0007.МФСГП.ОС.РД.АТА.050.040.05.06.06.У1	80	250	43	125	4×18	14
65	ДЗП-0007.МФСГП.ОС.РД.АТА.065.040.05.06.06.У1	85	265	46	145	8×18	14
80	ДЗП-0007.МФСГП.ОС.РД.АТА.080.040.05.06.06.У1	95	265	64	160	8×18	14
100	ДЗП-0007.МФСГП.ОС.РД.АТА.100.040.05.06.06.У1	115	275	64	190	8×22	15
125	ДЗП-0007.МФСГП.ОС.РД.АТА.125.040.05.06.06.У1	125	295	70	220	8×26	25
150	ДЗП-0007.МФСГП.ОС.РД.АТА.150.040.05.06.06.У1	165	330	76	250	8×26	36
200	ДЗП-0007.МФСГП.ОС.РД.АТА.200.040.05.06.06.У1	225	395	89	320	12×30	50
250	ДЗП-0007.МФСГП.ОС.РД.АТА.250.040.05.06.06.У1	250	410	114	385	12×33	79
300	ДЗП-0007.МФСГП.ОС.РД.АТА.300.040.05.06.06.У1	285	450	114	450	16×33	128
350	ДЗП-0007.МФСГП.ОС.РД.АТА.350.040.05.06.06.У1	330	510	127	510	16×33	233
400	ДЗП-0007.МФСГП.ОС.РД.АТА.400.040.05.06.06.У1	390	570	140	585	12×39	272
450	ДЗП-0007.МФСГП.ОС.РД.АТА.450.040.05.06.06.У1	415	595	152	610	20×39	307
500	ДЗП-0007.МФСГП.ОС.РД.АТА.500.040.05.06.06.У1	430	625	152	670	20×45	378
600	ДЗП-0007.МФСГП.ОС.РД.АТА.600.040.05.06.06.У1	485	710	181	795	20×52	465
700	ДЗП-0007.МФСГП.ОС.РД.АТА.700.040.05.06.06.У1	535	810	229	900	24×52	679
800	ДЗП-0007.МФСГП.ОС.РД.АТА.800.040.05.06.06.У1	630	890	241	1030	24×56	817

ДУ	Условное обозначение	РУ 6,3					
		Размеры, мм					Масса с редуктором, кг
		A	B	L	D1	n×d	
50	ДЗП-0007.МФСГП.ОС.РД.АТА.050.063.05.06.06.У1	80	250	43	135	4×22	15
65	ДЗП-0007.МФСГП.ОС.РД.АТА.065.063.05.06.06.У1	85	265	46	160	8×22	16
80	ДЗП-0007.МФСГП.ОС.РД.АТА.080.063.05.06.06.У1	95	265	64	170	8×22	17
100	ДЗП-0007.МФСГП.ОС.РД.АТА.100.063.05.06.06.У1	115	275	64	200	8×26	20
125	ДЗП-0007.МФСГП.ОС.РД.АТА.125.063.05.06.06.У1	125	295	78	240	8×30	29
150	ДЗП-0007.МФСГП.ОС.РД.АТА.150.063.05.06.06.У1	165	330	78	280	8×33	44
200	ДЗП-0007.МФСГП.ОС.РД.АТА.200.063.05.06.06.У1	225	395	102	345	12×33	54
250	ДЗП-0007.МФСГП.ОС.РД.АТА.250.063.05.06.06.У1	250	410	117	400	12×39	79
300	ДЗП-0007.МФСГП.ОС.РД.АТА.300.063.05.06.06.У1	285	450	140	460	16×39	128
350	ДЗП-0007.МФСГП.ОС.РД.АТА.350.063.05.06.06.У1	330	510	155	525	16×39	233
400	ДЗП-0007.МФСГП.ОС.РД.АТА.400.063.05.06.06.У1	390	570	178	585	16×45	272
450	ДЗП-0007.МФСГП.ОС.РД.АТА.450.063.05.06.06.У1	415	595	200	639	16Х45	307
500	ДЗП-0007.МФСГП.ОС.РД.АТА.500.063.05.06.06.У1	430	625	216	705	20×52	378
600	ДЗП-0007.МФСГП.ОС.РД.АТА.600.063.05.06.06.У1	485	710	232	820	20×56	465

ДУ	Условное обозначение	РУ 10,0					
		Размеры, мм					Масса с редуктором, кг
		A	B	L	D1	n×d	
100	ДЗП-0007.МФСГП.ОС.РД.АТА.100.100.05.06.06.У1	115	275	64	210	8×30	26
125	ДЗП-0007.МФСГП.ОС.РД.АТА.125.100.05.06.06.У1	125	295	78	250	8×33	38
150	ДЗП-0007.МФСГП.ОС.РД.АТА.150.100.05.06.06.У1	165	330	78	290	12×33	56
200	ДЗП-0007.МФСГП.ОС.РД.АТА.200.100.05.06.06.У1	225	395	102	360	12×39	96
250	ДЗП-0007.МФСГП.ОС.РД.АТА.250.100.05.06.06.У1	250	410	117	430	12×39	130
300	ДЗП-0007.МФСГП.ОС.РД.АТА.300.100.05.06.06.У1	285	450	140	500	16×45	227
350	ДЗП-0007.МФСГП.ОС.РД.АТА.350.100.05.06.06.У1	330	510	155	560	16×52	290
400	ДЗП-0007.МФСГП.ОС.РД.АТА.400.100.05.06.06.У1	390	570	178	620	16×52	367

Фланцевое

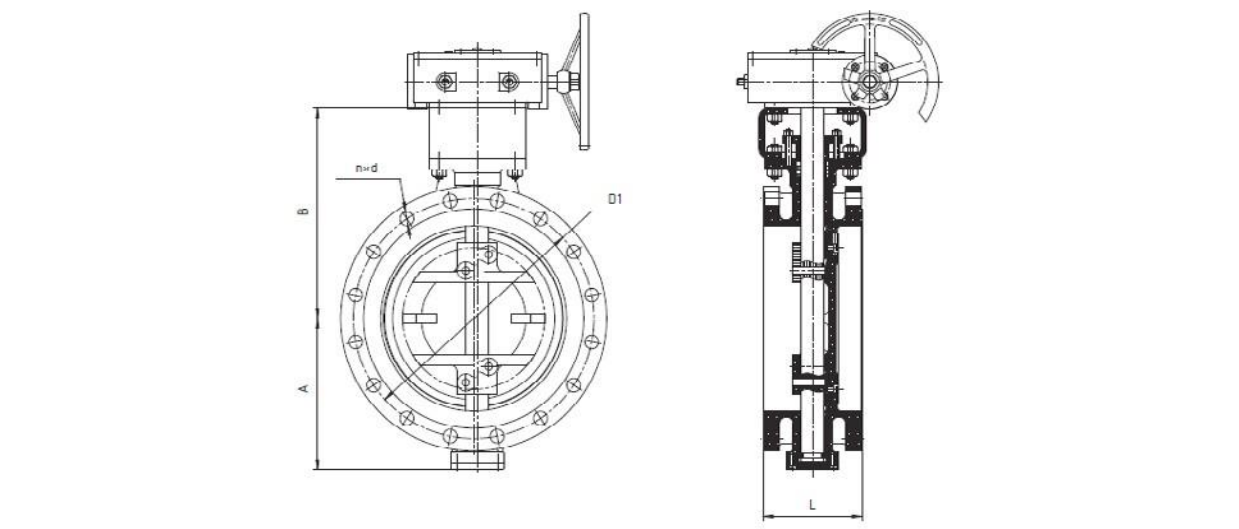

ДУ	Условное обозначение	РУ 1,0					
		Размеры, мм					Масса с редуктором, кг
		A	B	L	D1	n×d	
50	ДЗП-0007.ФЛ.ОС.РД.АТА.050.010.05.06.06.У1	70	235	108	125	4×18	16
65	ДЗП-0007.ФЛ.ОС.РД.АТА.065.010.05.06.06.У1	75	250	112	145	4×18	17
80	ДЗП-0007.ФЛ.ОС.РД.АТА.080.010.05.06.06.У1	85	250	114	160	4×18	17
100	ДЗП-0007.ФЛ.ОС.РД.АТА.100.010.05.06.06.У1	100	260	127	180	8×18	21
125	ДЗП-0007.ФЛ.ОС.РД.АТА.125.010.05.06.06.У1	110	280	140	210	8×18	30
150	ДЗП-0007.ФЛ.ОС.РД.АТА.150.010.05.06.06.У1	150	310	140	240	8×22	37
200	ДЗП-0007.ФЛ.ОС.РД.АТА.200.010.05.06.06.У1	210	380	152	295	8×22	55
250	ДЗП-0007.ФЛ.ОС.РД.АТА.250.010.05.06.06.У1	235	395	165	350	12×22	75
300	ДЗП-0007.ФЛ.ОС.РД.АТА.300.010.05.06.06.У1	265	425	178	400	12×22	104
350	ДЗП-0007.ФЛ.ОС.РД.АТА.350.010.05.06.06.У1	300	480	190	460	16×22	154
400	ДЗП-0007.ФЛ.ОС.РД.АТА.400.010.05.06.06.У1	355	535	216	515	16×26	185
450	ДЗП-0007.ФЛ.ОС.РД.АТА.450.010.05.06.06.У1	380	570	222	565	20×26	231
500	ДЗП-0007.ФЛ.ОС.РД.АТА.500.010.05.06.06.У1	395	590	229	620	20×26	304
600	ДЗП-0007.ФЛ.ОС.РД.АТА.600.010.05.06.06.У1	450	675	267	725	20×30	490
700	ДЗП-0007.ФЛ.ОС.РД.АТА.700.010.05.06.06.У1	520	770	292	840	24×30	706
800	ДЗП-0007.ФЛ.ОС.РД.АТА.800.010.05.06.06.У1	590	840	318	950	24×33	712
900	ДЗП-0007.ФЛ.ОС.РД.АТА.900.010.05.06.06.У1	660	915	330	1050	28×33	1349
1000	ДЗП-0007.ФЛ.ОС.РД.АТА.1000.010.05.06.06.У1	730	1050	410	1160	28×33	1570
1200	ДЗП-0007.ФЛ.ОС.РД.АТА.1200.010.05.06.06.У1	870	1190	470	1380	32×39	2218
1400	ДЗП-0007.ФЛ.ОС.РД.АТА.1400.010.05.06.06.У1	1015	1350	530	1590	36×45	1674
1600	ДЗП-0007.ФЛ.ОС.РД.АТА.1600.010.05.06.06.У1	1100	1430	600	1820	40×52	3410
1800	ДЗП-0007.ФЛ.ОС.РД.АТА.1800.010.05.06.06.У1	1250	1590	670	2020	44×52	4740
2000	ДЗП-0007.ФЛ.ОС.РД.АТА.2000.010.05.06.06.У1	1370	1720	760	2230	48×52	6980

ДУ	Условное обозначение	РУ 1,6					
		Размеры, мм					Масса с редуктором, кг
		A	B	L	D1	n×d	
50	ДЗП-0007.ФЛ.ОС.РД.АТА.050.016.05.06.06.У1	70	235	108	125	4×18	16
65	ДЗП-0007.ФЛ.ОС.РД.АТА.065.016.05.06.06.У1	75	250	112	145	4×18	17
80	ДЗП-0007.ФЛ.ОС.РД.АТА.080.016.05.06.06.У1	85	250	114	160	4×18	17
100	ДЗП-0007.ФЛ.ОС.РД.АТА.100.016.05.06.06.У1	100	260	127	180	8×18	21
125	ДЗП-0007.ФЛ.ОС.РД.АТА.125.016.05.06.06.У1	110	280	140	210	8×18	30
150	ДЗП-0007.ФЛ.ОС.РД.АТА.150.016.05.06.06.У1	150	310	140	240	8×22	37
200	ДЗП-0007.ФЛ.ОС.РД.АТА.200.016.05.06.06.У1	210	380	152	295	12×22	55
250	ДЗП-0007.ФЛ.ОС.РД.АТА.250.016.05.06.06.У1	235	395	165	355	12×26	75
300	ДЗП-0007.ФЛ.ОС.РД.АТА.300.016.05.06.06.У1	265	425	178	410	12×26	104
350	ДЗП-0007.ФЛ.ОС.РД.АТА.350.016.05.06.06.У1	300	480	190	470	16×26	158
400	ДЗП-0007.ФЛ.ОС.РД.АТА.400.016.05.06.06.У1	355	535	216	525	16×30	185
450	ДЗП-0007.ФЛ.ОС.РД.АТА.450.016.05.06.06.У1	380	570	222	585	20×30	241
500	ДЗП-0007.ФЛ.ОС.РД.АТА.500.016.05.06.06.У1	395	590	229	650	20×33	304
600	ДЗП-0007.ФЛ.ОС.РД.АТА.600.016.05.06.06.У1	450	675	267	770	20×39	492
700	ДЗП-0007.ФЛ.ОС.РД.АТА.700.016.05.06.06.У1	520	770	292	840	24×39	706
800	ДЗП-0007.ФЛ.ОС.РД.АТА.800.016.05.06.06.У1	590	840	318	950	24×39	712
900	ДЗП-0007.ФЛ.ОС.РД.АТА.900.016.05.06.06.У1	660	915	330	1050	28×39	1405
1000	ДЗП-0007.ФЛ.ОС.РД.АТА.1000.016.05.06.06.У1	730	1050	410	1170	28×45	1170
1200	ДЗП-0007.ФЛ.ОС.РД.АТА.1200.016.05.06.06.У1	870	1190	470	1390	32×52	2315
1400	ДЗП-0007.ФЛ.ОС.РД.АТА.1400.016.05.06.06.У1	1015	1350	530	1590	36×52	2795
1600	ДЗП-0007.ФЛ.ОС.РД.АТА.1600.016.05.06.06.У1	1100	1430	600	1820	40×56	3560

ДУ	Условное обозначение	РУ 2,5					
		Размеры, мм					Масса с редуктором, кг
		A	B	L	D1	n×d	
50	ДЗП-0007.ФЛ.ОС.РД.АТА.050.025.05.06.06.У1	70	235	108	125	4×18	13
65	ДЗП-0007.ФЛ.ОС.РД.АТА.065.025.05.06.06.У1	75	250	112	145	8×18	18
80	ДЗП-0007.ФЛ.ОС.РД.АТА.080.025.05.06.06.У1	85	250	114	160	8×18	18
100	ДЗП-0007.ФЛ.ОС.РД.АТА.100.025.05.06.06.У1	100	260	127	190	8×22	25
125	ДЗП-0007.ФЛ.ОС.РД.АТА.125.025.05.06.06.У1	110	280	140	220	8×26	32
150	ДЗП-0007.ФЛ.ОС.РД.АТА.150.025.05.06.06.У1	150	310	140	250	8×26	42
200	ДЗП-0007.ФЛ.ОС.РД.АТА.200.025.05.06.06.У1	210	380	152	310	12×26	67
250	ДЗП-0007.ФЛ.ОС.РД.АТА.250.025.05.06.06.У1	235	395	165	370	12×30	82
300	ДЗП-0007.ФЛ.ОС.РД.АТА.300.025.05.06.06.У1	265	425	178	430	16×30	139
350	ДЗП-0007.ФЛ.ОС.РД.АТА.350.025.05.06.06.У1	300	480	190	490	16×33	172
400	ДЗП-0007.ФЛ.ОС.РД.АТА.400.025.05.06.06.У1	355	535	216	550	16×33	229
450	ДЗП-0007.ФЛ.ОС.РД.АТА.450.025.05.06.06.У1	380	570	222	600	20×33	312
500	ДЗП-0007.ФЛ.ОС.РД.АТА.500.025.05.06.06.У1	395	590	229	660	30×39	380
600	ДЗП-0007.ФЛ.ОС.РД.АТА.600.025.05.06.06.У1	450	675	267	770	20×39	571
700	ДЗП-0007.ФЛ.ОС.РД.АТА.700.025.05.06.06.У1	520	770	292	875	24×45	808
800	ДЗП-0007.ФЛ.ОС.РД.АТА.800.025.05.06.06.У1	590	840	318	990	24×45	1287
900	ДЗП-0007.ФЛ.ОС.РД.АТА.900.025.05.06.06.У1	660	915	330	1090	28×52	1520
1000	ДЗП-0007.ФЛ.ОС.РД.АТА.1000.025.05.06.06.У1	730	1050	410	1210	28×56	1860
1200	ДЗП-0007.ФЛ.ОС.РД.АТА.1200.025.05.06.06.У1	870	1190	470	1420	32×56	2510
1400	ДЗП-0007.ФЛ.ОС.РД.АТА.1400.025.05.06.06.У1	1015	1350	530	1640	36×62	3190

ДУ	Условное обозначение	РУ 4,0					
		Размеры, мм					Масса с редуктором, кг
		A	B	L	D1	n×d	
50	ДЗП-0007.ФЛ.ОС.РД.АТА.050.040.05.06.06.У1	80	250	150	125	4×18	13
65	ДЗП-0007.ФЛ.ОС.РД.АТА.065.040.05.06.06.У1	85	265	170	145	8×18	15
80	ДЗП-0007.ФЛ.ОС.РД.АТА.080.040.05.06.06.У1	95	265	180	160	8×18	18
100	ДЗП-0007.ФЛ.ОС.РД.АТА.100.040.05.06.06.У1	115	275	190	190	8×22	25
125	ДЗП-0007.ФЛ.ОС.РД.АТА.125.040.05.06.06.У1	125	295	200	220	8×26	44
150	ДЗП-0007.ФЛ.ОС.РД.АТА.150.040.05.06.06.У1	165	330	210	250	8×26	65
200	ДЗП-0007.ФЛ.ОС.РД.АТА.200.040.05.06.06.У1	225	395	230	320	12×30	76
250	ДЗП-0007.ФЛ.ОС.РД.АТА.250.040.05.06.06.У1	250	410	250	385	12×33	120
300	ДЗП-0007.ФЛ.ОС.РД.АТА.300.040.05.06.06.У1	285	450	270	450	16×33	165
350	ДЗП-0007.ФЛ.ОС.РД.АТА.350.040.05.06.06.У1	330	510	290	510	16×33	260
400	ДЗП-0007.ФЛ.ОС.РД.АТА.400.040.05.06.06.У1	390	570	310	585	12×39	330
450	ДЗП-0007.ФЛ.ОС.РД.АТА.450.040.05.06.06.У1	415	595	330	610	20×39	370
500	ДЗП-0007.ФЛ.ОС.РД.АТА.500.040.05.06.06.У1	430	625	350	670	20×45	450
600	ДЗП-0007.ФЛ.ОС.РД.АТА.600.040.05.06.06.У1	485	710	390	795	20×52	660
700	ДЗП-0007.ФЛ.ОС.РД.АТА.700.040.05.06.06.У1	535	810	430	900	24×52	1096
800	ДЗП-0007.ФЛ.ОС.РД.АТА.800.040.05.06.06.У1	630	890	470	1030	24×56	1500

ДУ	Условное обозначение	РУ 6,3					
		Размеры, мм					Масса с редуктором, кг
		A	B	L	D1	n×d	
50	ДЗП-0007.ФЛ.ОС.РД.АТА.050.063.05.06.06.У1	80	250	150	135	4×22	23
65	ДЗП-0007.ФЛ.ОС.РД.АТА.065.063.05.06.06.У1	85	265	170	160	8×22	25
80	ДЗП-0007.ФЛ.ОС.РД.АТА.080.063.05.06.06.У1	95	265	180	170	8×22	27
100	ДЗП-0007.ФЛ.ОС.РД.АТА.100.063.05.06.06.У1	115	275	190	200	8×26	30
125	ДЗП-0007.ФЛ.ОС.РД.АТА.125.063.05.06.06.У1	125	295	200	240	8×30	50
150	ДЗП-0007.ФЛ.ОС.РД.АТА.150.063.05.06.06.У1	165	330	210	280	8×33	72
200	ДЗП-0007.ФЛ.ОС.РД.АТА.200.063.05.06.06.У1	225	395	230	345	12×33	87
250	ДЗП-0007.ФЛ.ОС.РД.АТА.250.063.05.06.06.У1	250	410	250	400	12×39	130
300	ДЗП-0007.ФЛ.ОС.РД.АТА.300.063.05.06.06.У1	285	450	270	460	16×39	250
350	ДЗП-0007.ФЛ.ОС.РД.АТА.350.063.05.06.06.У1	330	510	290	525	16×39	290
400	ДЗП-0007.ФЛ.ОС.РД.АТА.400.063.05.06.06.У1	390	570	310	585	16×45	390
500	ДЗП-0007.ФЛ.ОС.РД.АТА.500.063.05.06.06.У1	430	625	350	705	20×52	510
600	ДЗП-0007.ФЛ.ОС.РД.АТА.600.063.05.06.06.У1	485	710	390	820	20×56	850

ДУ	Условное обозначение	РУ 10,0					
		Размеры, мм					Масса с редуктором, кг
		A	B	L	D1	n×d	
100	ДЗП-0007.ФЛ.ОС.РД.АТА.100.100.05.06.06.У1	115	275	190	210	8×30	35
125	ДЗП-0007.ФЛ.ОС.РД.АТА.125.100.05.06.06.У1	125	295	200	250	8×33	58
150	ДЗП-0007.ФЛ.ОС.РД.АТА.150.100.05.06.06.У1	165	330	210	290	12×33	84
200	ДЗП-0007.ФЛ.ОС.РД.АТА.200.100.05.06.06.У1	225	395	230	360	12×39	125
250	ДЗП-0007.ФЛ.ОС.РД.АТА.250.100.05.06.06.У1	250	410	250	430	12×39	153
300	ДЗП-0007.ФЛ.ОС.РД.АТА.300.100.05.06.06.У1	285	450	270	500	16×45	290
350	ДЗП-0007.ФЛ.ОС.РД.АТА.350.100.05.06.06.У1	330	510	290	560	16×52	330
400	ДЗП-0007.ФЛ.ОС.РД.АТА.400.100.05.06.06.У1	390	570	310	620	16×52	445

Приварное

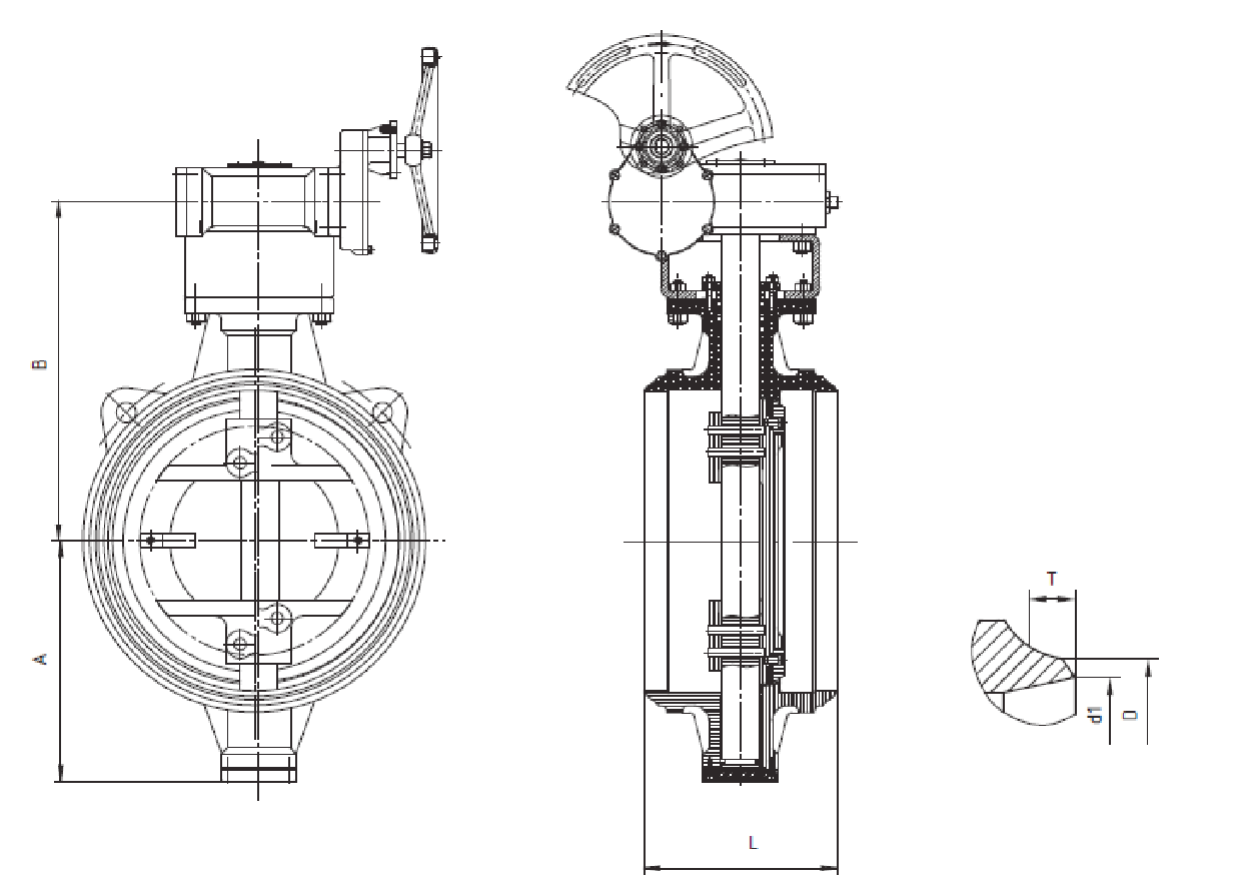

ДУ	Условное обозначение	РУ 0,6-2,5						
		Размеры, мм						Масса с редуктором, кг
		A	B	L	T	d1	D	
80	ДЗП-0007.ПП. ОС.РД.АТА.080.006.05.06.06.У1; ДЗП-0007.ПП. ОС.РД.АТА.080.010.05.06.06.У1; ДЗП-0007.ПП. ОС.РД.АТА.080.016.05.06.06.У1; ДЗП-0007.ПП. ОС.РД.АТА.080.025.05.06.06.У1	98	215	180	6	85	92	30
100	ДЗП-0007.ПП. ОС.РД.АТА.100.006.05.06.06.У1; ДЗП-0007.ПП. ОС.РД.АТА.100.010.05.06.06.У1; ДЗП-0007.ПП. ОС.РД.АТА.100.016.05.06.06.У1; ДЗП-0007.ПП. ОС.РД.АТА.100.025.05.06.06.У1	112	230	190	6	105	114	37
125	ДЗП-0007.ПП. ОС.РД.АТА.125.006.05.06.06.У1; ДЗП-0007.ПП. ОС.РД.АТА.125.010.05.06.06.У1; ДЗП-0007.ПП. ОС.РД.АТА.125.016.05.06.06.У1; ДЗП-0007.ПП. ОС.РД.АТА.125.025.05.06.06.У1	125	246	200	6	130	138	44
150	ДЗП-0007.ПП. ОС.РД.АТА.150.006.05.06.06.У1; ДЗП-0007.ПП. ОС.РД.АТА.150.010.05.06.06.У1; ДЗП-0007.ПП. ОС.РД.АТА.150.016.05.06.06.У1; ДЗП-0007.ПП. ОС.РД.АТА.150.025.05.06.06.У1	155	297	210	6	152	159	51
200	ДЗП-0007.ПП. ОС.РД.АТА.200.006.05.06.06.У1; ДЗП-0007.ПП. ОС.РД.АТА.200.010.05.06.06.У1; ДЗП-0007.ПП. ОС.РД.АТА.200.016.05.06.06.У1; ДЗП-0007.ПП. ОС.РД.АТА.200.025.05.06.06.У1	200	351	230	9	207	219	62

ДУ	Условное обозначение	РУ 0,6-2,5						
		Размеры, мм						Масса с редуктором, кг
		A	B	L	T	d1	D	
250	ДЗП-0007.ПП. ОС.РД.АТА.250.006.05.06.06.У1; ДЗП-0007.ПП. ОС.РД.АТА.250.010.05.06.06.У1; ДЗП-0007.ПП. ОС.РД.АТА.250.016.05.06.06.У1; ДЗП-0007.ПП. ОС.РД.АТА.250.025.05.06.06.У1	231	384	250	9	258	274	84
300	ДЗП-0007.ПП. ОС.РД.АТА.300.006.05.06.06.У1; ДЗП-0007.ПП. ОС.РД.АТА.300.010.05.06.06.У1; ДЗП-0007.ПП. ОС.РД.АТА.300.016.05.06.06.У1; ДЗП-0007.ПП. ОС.РД.АТА.300.025.05.06.06.У1	261	415	270	9	313	325	115
350	ДЗП-0007.ПП. ОС.РД.АТА.350.006.05.06.06.У1; ДЗП-0007.ПП. ОС.РД.АТА.350.010.05.06.06.У1; ДЗП-0007.ПП. ОС.РД.АТА.350.016.05.06.06.У1; ДЗП-0007.ПП. ОС.РД.АТА.350.025.05.06.06.У1	298	470	290	9	365	377	153
400	ДЗП-0007.ПП. ОС.РД.АТА.400.006.05.06.06.У1; ДЗП-0007.ПП. ОС.РД.АТА.400.010.05.06.06.У1; ДЗП-0007.ПП. ОС.РД.АТА.400.016.05.06.06.У1; ДЗП-0007.ПП. ОС.РД.АТА.400.025.05.06.06.У1	331	531	310	9	414	426	187
450	ДЗП-0007.ПП. ОС.РД.АТА.450.006.05.06.06.У1; ДЗП-0007.ПП. ОС.РД.АТА.450.010.05.06.06.У1; ДЗП-0007.ПП. ОС.РД.АТА.450.016.05.06.06.У1; ДЗП-0007.ПП. ОС.РД.АТА.450.025.05.06.06.У1	369	564	330	9	466	478	292
500	ДЗП-0007.ПП. ОС.РД.АТА.500.006.05.06.06.У1; ДЗП-0007.ПП. ОС.РД.АТА.500.010.05.06.06.У1; ДЗП-0007.ПП. ОС.РД.АТА.500.016.05.06.06.У1; ДЗП-0007.ПП. ОС.РД.АТА.500.025.05.06.06.У1	404	596	350	9	517	530	324
600	ДЗП-0007.ПП. ОС.РД.АТА.600.006.05.06.06.У1; ДЗП-0007.ПП. ОС.РД.АТА.600.010.05.06.06.У1; ДЗП-0007.ПП. ОС.РД.АТА.600.016.05.06.06.У1; ДЗП-0007.ПП. ОС.РД.АТА.600.025.05.06.06.У1	473	676	390	9	614	630	436
700	ДЗП-0007.ПП. ОС.РД.АТА.700.006.05.06.06.У1; ДЗП-0007.ПП. ОС.РД.АТА.700.010.05.06.06.У1; ДЗП-0007.ПП. ОС.РД.АТА.700.016.05.06.06.У1; ДЗП-0007.ПП. ОС.РД.АТА.700.025.05.06.06.У1	538	749	430	14	702	720	668
800	ДЗП-0007.ПП. ОС.РД.АТА.800.006.05.06.06.У1; ДЗП-0007.ПП. ОС.РД.АТА.800.010.05.06.06.У1; ДЗП-0007.ПП. ОС.РД.АТА.800.016.05.06.06.У1; ДЗП-0007.ПП. ОС.РД.АТА.800.025.05.06.06.У1	615	829	470	14	802	820	889,5
900	ДЗП-0007.ПП. ОС.РД.АТА.900.006.05.06.06.У1; ДЗП-0007.ПП. ОС.РД.АТА.900.010.05.06.06.У1; ДЗП-0007.ПП. ОС.РД.АТА.900.016.05.06.06.У1; ДЗП-0007.ПП. ОС.РД.АТА.900.025.05.06.06.У1	628	852	510	14	902	920	1360
1000	ДЗП-0007.ПП. ОС.РД.АТА.1000.006.05.06.06.У1; ДЗП-0007.ПП. ОС.РД.АТА.1000.010.05.06.06.У1; ДЗП-0007.ПП. ОС.РД.АТА.1000.016.05.06.06.У1; ДЗП-0007.ПП. ОС.РД.АТА.1000.025.05.06.06.У1	730	1013	550	15	1000	1020	1896
1200	ДЗП-0007.ПП. ОС.РД.АТА.1200.006.05.06.06.У1; ДЗП-0007.ПП. ОС.РД.АТА.1200.010.05.06.06.У1; ДЗП-0007.ПП. ОС.РД.АТА.1200.016.05.06.06.У1; ДЗП-0007.ПП. ОС.РД.АТА.1200.025.05.06.06.У1	850	1137	630	15	1200	1220	2615
1400	ДЗП-0007.ПП. ОС.РД.АТА.1400.006.05.06.06.У1; ДЗП-0007.ПП. ОС.РД.АТА.1400.010.05.06.06.У1; ДЗП-0007.ПП. ОС.РД.АТА.1400.016.05.06.06.У1; ДЗП-0007.ПП. ОС.РД.АТА.1400.025.05.06.06.У1	980	1348	710	15	1400	1420	3525
1600	ДЗП-0007.ПП. ОС.РД.АТА.1600.006.05.06.06.У1; ДЗП-0007.ПП. ОС.РД.АТА.1600.010.05.06.06.У1; ДЗП-0007.ПП. ОС.РД.АТА.1600.016.05.06.06.У1; ДЗП-0007.ПП. ОС.РД.АТА.1600.025.05.06.06.У1	1155	1517	790	18	1600	1620	5496

ДУ	Условное обозначение	РУ 4,0-10,0						
		Размеры, мм						Масса с редуктором, кг
		A	B	L	T	d1	D	
80	ДЗП-0007.ПП. ОС.РД.АТА.080.040.05.06.06.У1; ДЗП-0007.ПП. ОС.РД.АТА.080.063.05.06.06.У1; ДЗП-0007.ПП. ОС.РД.АТА.080.100.05.06.06.У1	98	215	180	6	85	92	30
100	ДЗП-0007.ПП. ОС.РД.АТА.100.040.05.06.06.У1; ДЗП-0007.ПП. ОС.РД.АТА.100.063.05.06.06.У1; ДЗП-0007.ПП. ОС.РД.АТА.100.100.05.06.06.У1	112	230	190	6	105	114	37
125	ДЗП-0007.ПП. ОС.РД.АТА.125.040.05.06.06.У1; ДЗП-0007.ПП. ОС.РД.АТА.125.063.05.06.06.У1; ДЗП-0007.ПП. ОС.РД.АТА.125.100.05.06.06.У1	125	246	200	6	130	138	44
150	ДЗП-0007.ПП. ОС.РД.АТА.150.040.05.06.06.У1; ДЗП-0007.ПП. ОС.РД.АТА.150.063.05.06.06.У1; ДЗП-0007.ПП. ОС.РД.АТА.150.100.05.06.06.У1	165	315	210	6	152	159	58
200	ДЗП-0007.ПП. ОС.РД.АТА.200.040.05.06.06.У1; ДЗП-0007.ПП. ОС.РД.АТА.200.063.05.06.06.У1; ДЗП-0007.ПП. ОС.РД.АТА.200.100.05.06.06.У1	219	370	230	9	207	219	78
250	ДЗП-0007.ПП. ОС.РД.АТА.250.040.05.06.06.У1; ДЗП-0007.ПП. ОС.РД.АТА.250.063.05.06.06.У1; ДЗП-0007.ПП. ОС.РД.АТА.250.100.05.06.06.У1	261	422	250	9	258	274	113
300	ДЗП-0007.ПП. ОС.РД.АТА.300.040.05.06.06.У1; ДЗП-0007.ПП. ОС.РД.АТА.300.063.05.06.06.У1; ДЗП-0007.ПП. ОС.РД.АТА.300.100.05.06.06.У1	289	490	270	9	313	325	165
350	ДЗП-0007.ПП. ОС.РД.АТА.350.040.05.06.06.У1; ДЗП-0007.ПП. ОС.РД.АТА.350.063.05.06.06.У1; ДЗП-0007.ПП. ОС.РД.АТА.350.100.05.06.06.У1	320	528	290	9	365	377	225
400	ДЗП-0007.ПП. ОС.РД.АТА.400.040.05.06.06.У1; ДЗП-0007.ПП. ОС.РД.АТА.400.063.05.06.06.У1; ДЗП-0007.ПП. ОС.РД.АТА.400.100.05.06.06.У1	357	568	310	9	414	426	327
450	ДЗП-0007.ПП. ОС.РД.АТА.450.040.05.06.06.У1; ДЗП-0007.ПП. ОС.РД.АТА.450.063.05.06.06.У1; ДЗП-0007.ПП. ОС.РД.АТА.450.100.05.06.06.У1	385	626	330	9	466	480	375
500	ДЗП-0007.ПП. ОС.РД.АТА.500.040.05.06.06.У1; ДЗП-0007.ПП. ОС.РД.АТА.500.063.05.06.06.У1; ДЗП-0007.ПП. ОС.РД.АТА.500.100.05.06.06.У1	431	670	350	9	517	530	464
600	ДЗП-0007.ПП. ОС.РД.АТА.600.040.05.06.06.У1; ДЗП-0007.ПП. ОС.РД.АТА.600.063.05.06.06.У1; ДЗП-0007.ПП. ОС.РД.АТА.600.100.05.06.06.У1	492	737	390	9	614	630	693

В таблицах указано обозначение затворов дисковых поворотных с материалом диска и корпуса из углеродистой стали, с уплотнением из PTFE, с односторонней подачей рабочей среды и климатическим исполнением У1.

Размеры верхнего присоединительного фланца и крутящие моменты для электро-пневмо приводов

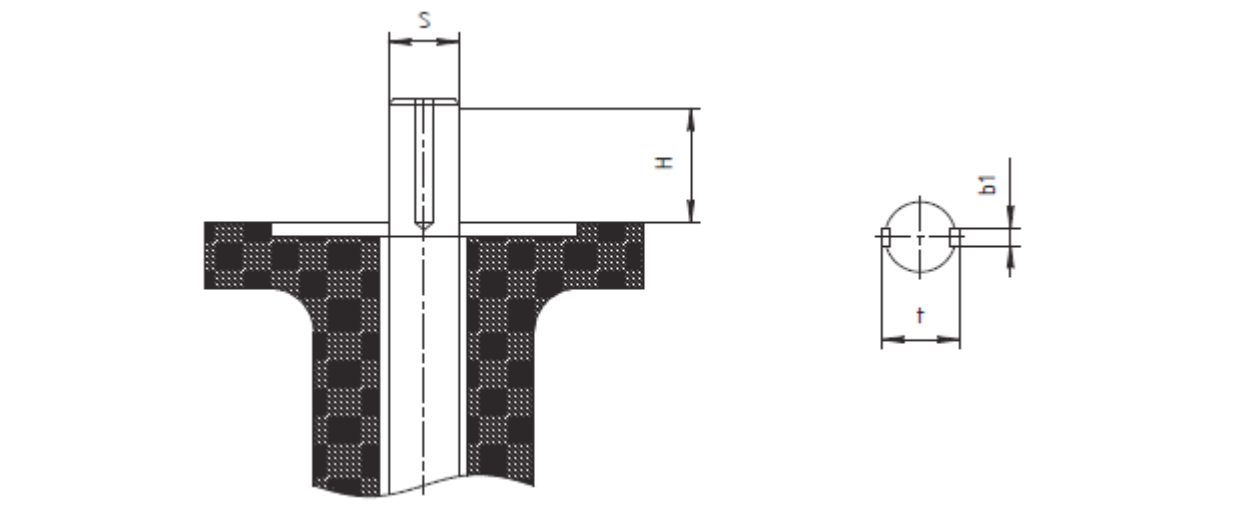

ДУ	РУ 1,0; РУ 1,6						РУ 2,5						РУ 4,0					
	Фланец по ISO	Размеры, мм				Мкр, Н×м	Фланец по ISO	Размеры, мм				Мкр, Н×м	Фланец по ISO	Размеры, мм				Мкр, Н×м
		s	b1	H	t			s	b1	H	t			s	b1	H	t	
50	F07	14	6×1	50	16	83	F07	14	6×1	50	16	91	F07	14	6×1	50	16	100
80	F07	16	6×1	50	18	150	F07	16	6×1	50	18	186	F07	16	6×1	50	18	215
100	F07	18	6×1	50	22	200	F07	18	6×1	50	22	240	F07	18	6×1	50	20	300
125	F10	22	8×1	60	24	245	F10	22	8×1	60	24	310	F10	26	8×1	60	28	410
150	F10	26	8×1	60	29	300	F10	26	8×1	60	29	410	F12	28	10×1	65	31	460
200	F12	28	10×1	65	31	435	F12	28	10×1	65	31	580	F12	32	10×1	65	35	815
250	F12	32	10×1	65	35	742	F12	32	10×1	65	35	996	F14	38	12×1	70	41	1490
300	F14	38	12×1	70	41	1168	F14	38	12×1	70	41	1574	F14	42	12×1	70	45	2335
350	F14	40	12×1	70	43	1813	F14	40	12×1	70	43	2410	F16	45	12×2	90	51	3086
400	F16	45	12×2	90	51	2495	F16	45	12×2	90	51	3350	F16	50	12×2	90	56	3640
450	F16	50	12×2	90	58	3310	F16	50	12×2	90	58	4460	F25	55	16×2	100	63	6825
500	F25	55	16×2	100	63	4290	F25	55	16×2	100	63	5818	F25	65	16×2	100	73	9325
600	F25	65	16×2	100	73	6485	F25	65	16×2	100	73	9206	F25	75	18×2	110	85	14732
700	F25	75	18×2	110	85	7692	F25	75	18×2	110	85	13750	F30	85	22×2	120	95	22650
800	F30	85	22×2	120	97	13560	F30	85	22×2	120	97	18050	F35	95	25×2	140	107	34150
900	F35	95	25×2	140	107	18300	F35	95	25×2	140	107	25946	F35	105	25×2	140	119	
1000	F35	105	25×2	140	117	25480	F35	105	25×2	140	117	35765	F40	125	28×2	160	141	
1200	F40	125	28×2	160	139	42576	F40	125	28×2	160	139	59890	F48	135	32×2	180	153	
1400	F48	145	32×2	180	163	61540	F48	145	32×2	180	163	90320						
1600	F48	165	32×2	190	185	90850												

Размеры для сравнений.

Для корректного подбора электроприводов рекомендуем консультироваться с техническими специалистами ООО «Атланта».

Рекомендации по монтажу затворов

Конструкция затвора исключает необходимость применения дополнительных уплотнений между фланцами при монтаже на трубопровод. Устанавливать дополнительные прокладки не допускается.

При монтаже диск должен быть повернут на 10–15° от положения «закрыто», но чтобы диск не выходил за корпус. Установка затвора в закрытом положении приводит к значительным напряжениям в манжете и увеличению крутящего момента для открытия затвора. Это может уменьшить срок службы уплотнения.

Для монтажа рекомендуется использовать ответные фланцы по ГОСТ 33259–15, тип 11, исполнение В, допускается применение фланцев типа 01 по ГОСТ 33259–15.

внимание: для монтажа некоторых диаметров затворов допускается применять **только фланцы приварные встык** — тип 11 по ГОСТ 33259–15. Для уточнения типа ответных фланцев и подбора крепежа рекомендуем консультироваться со специалистами ООО «Атланта».

Запрещается производить приварку фланцев к трубопроводу, когда затвор посажен между фланцами.

Необходимо учесть рекомендуемый внутренний диаметр трубопровода для исключения повреждения диска затвора.

Опросный лист

№

Предприятие заказчик: _____

Контактное лицо: _____

Цех, установка: _____

табличная фигура _____ **обозначение** _____

тип арматуры:

- ☐ кран шаровой
- ☐ клапан запорный
- ☐ клапан (затвор) обратный
- ☐ затвор дисковый с симметричным диском
- ☐ затвор дисковый с двойным эксцентриситетом
- ☐ затвор дисковый с тройным эксцентриситетом
- ☐ задвижка клиновая
- ☐ задвижка шиберная ножевая
- ☐ задвижка клиновая штампосварная
- ☐ задвижка с обрезиненным клином
- ☐ задвижка чугунная

рабочие параметры

Расход, $м^3$/час :

мин. _____ норм. _____ макс. _____

Условная пропускная способность Kvy, $м^3$/час: _____

Пропускная характеристика:

- ☐ линейная
- ☐ равнопроцентная

Рабочее давление Pp, $кгс/см^2$ _____

Минимальный перепад давления, $кгс/см^2$ _____

Норма герметичности:

ГОСТ _____

другая _____

Материал корпуса _____

номинальный диаметр ДУ, мм _____

номинальное давление Ру, $кгс/см^2$ _____

Присоединение:

- ☐ межфланцевое
- ☐ фланцевое
- ☐ муфтовое
- ☐ под приварку
- ☐ штуцерное
- ☐ штуцерно-ниппельное

установка

- ☐ в помещении
- ☐ на улице

Принадлежности:

- ☐ ответные фланцы, прокладки, крепеж

Размер трубы, Дн×S, мм _____

Дополнительные сведения: _____

рабочая среда

Наименование (химический состав) _____

Агрегатное состояние:

☐ жидкость ☐ газ ☐ пар

Плотность, $кг/м^3$ _____

Температура, °C: от _____ до _____

Дополнительные сведения: _____

окружающая среда

Температура, °C: от _____ до _____

Дополнительные сведения: _____

Привод

Количество (шт.) _____

Ручной:

- ☐ маховик
- ☐ рукоятка
- ☐ редуктор

Электропривод:

- ☐ общепромышленный
- ☐ взрывозащищенный
- ☐ пневмопривод
- ☐ гидропривод

дополнительные требования _____